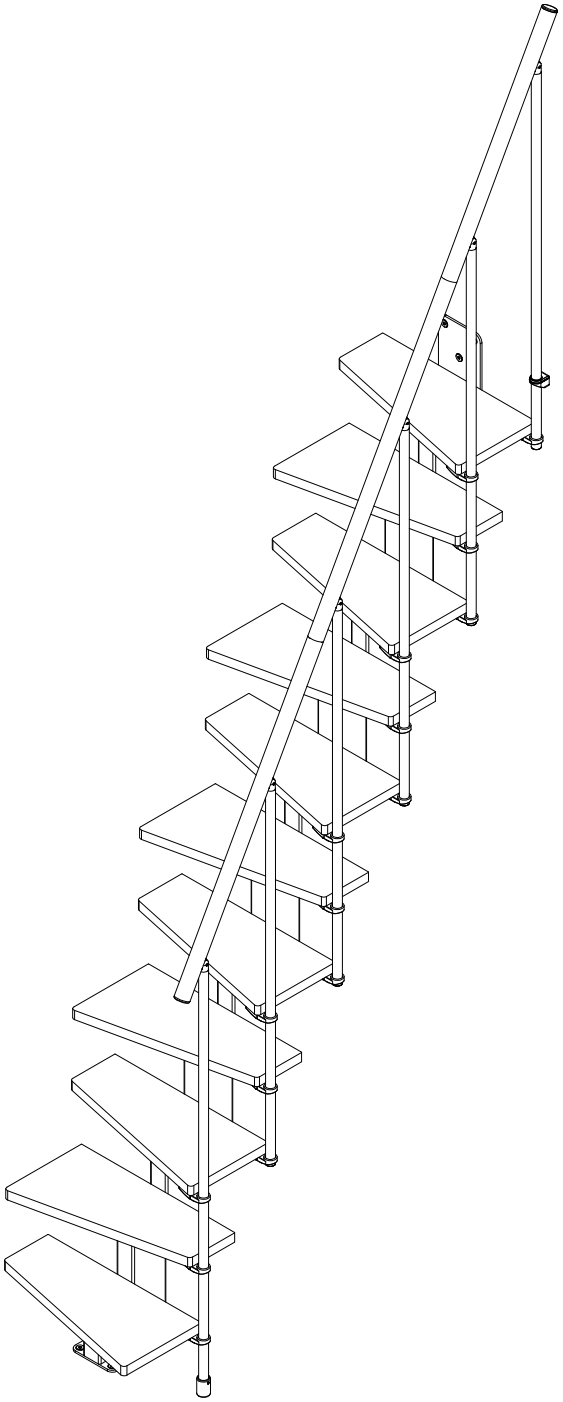

KIP

MONTAGEANLEITUNG

CALCOLO DELL'ALZATA (A) / CALCULATION OF THE RISE (A) / CÁLCULO DE LA CONTRAHUELLA (A) / CALCUL DE LA CONTREMARCHE (A) / BERECHNUNG DER STEIGUNG (A)

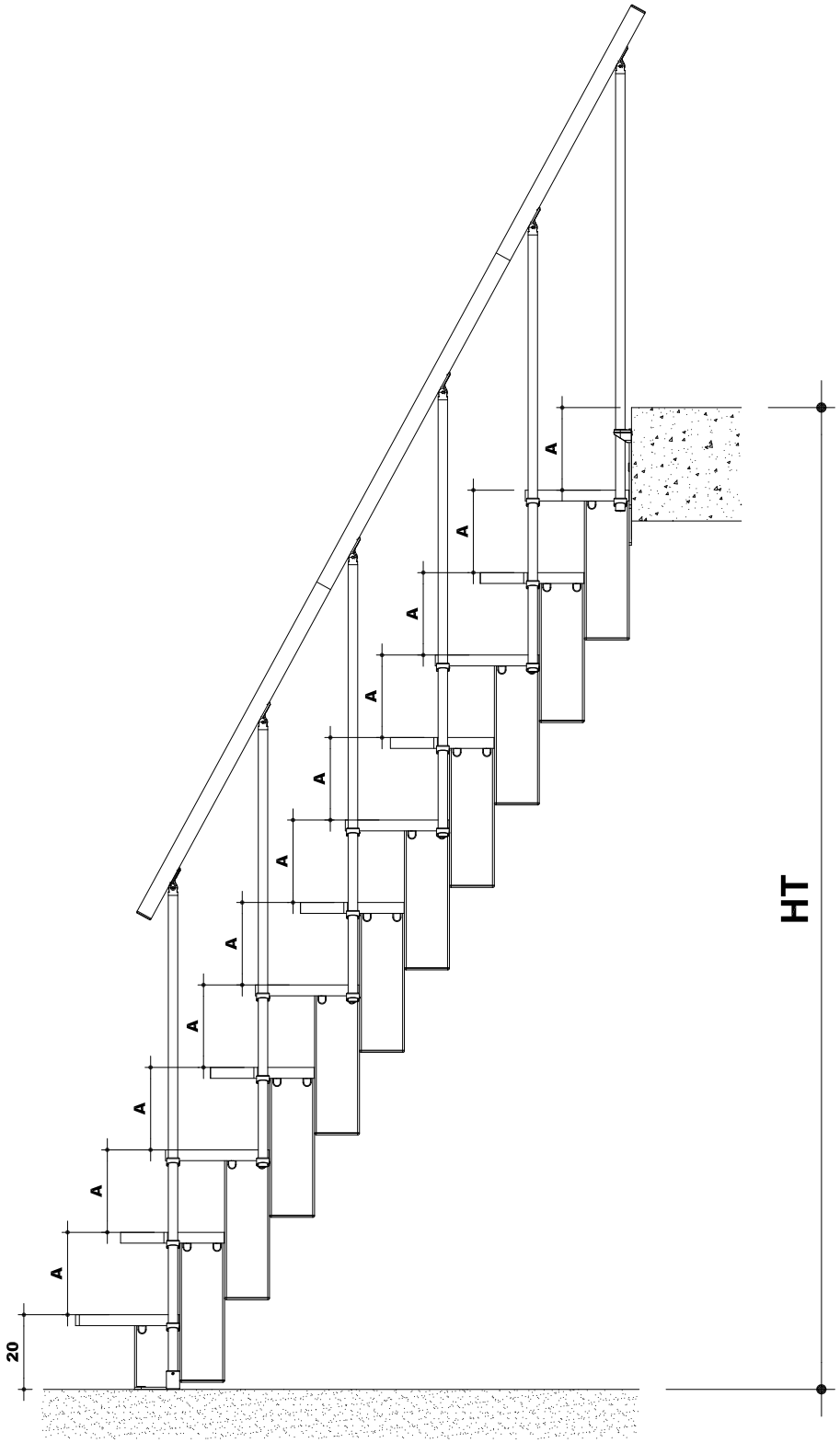

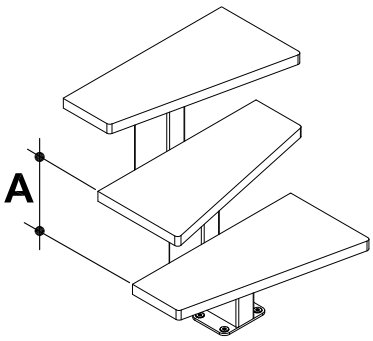

$20 \leq A \leq 24$

$$A=(HT-20):n$$

n = numero dI gradInI
n = number of steps
n = número de peldaños
n = nombre de marches
n = Anzahl Stufen

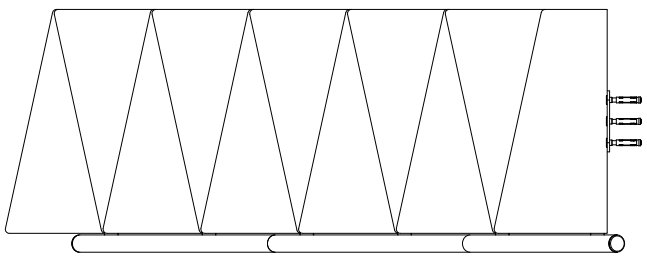

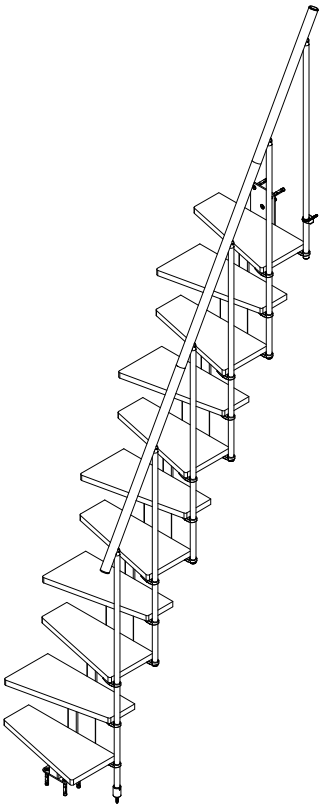

VERIFICA MISURE DEL VANO / VERIFY THE MEASURES OF THE SPACE / COMPROBAR LA MEDIDA DEL ESPACIO / VÉRIFIER LES DIMENSIONS DE LA TRÉMIE / ÜBERPRÜFEN SIE DIE ABMESSUNGEN DES TREPPENAUGES

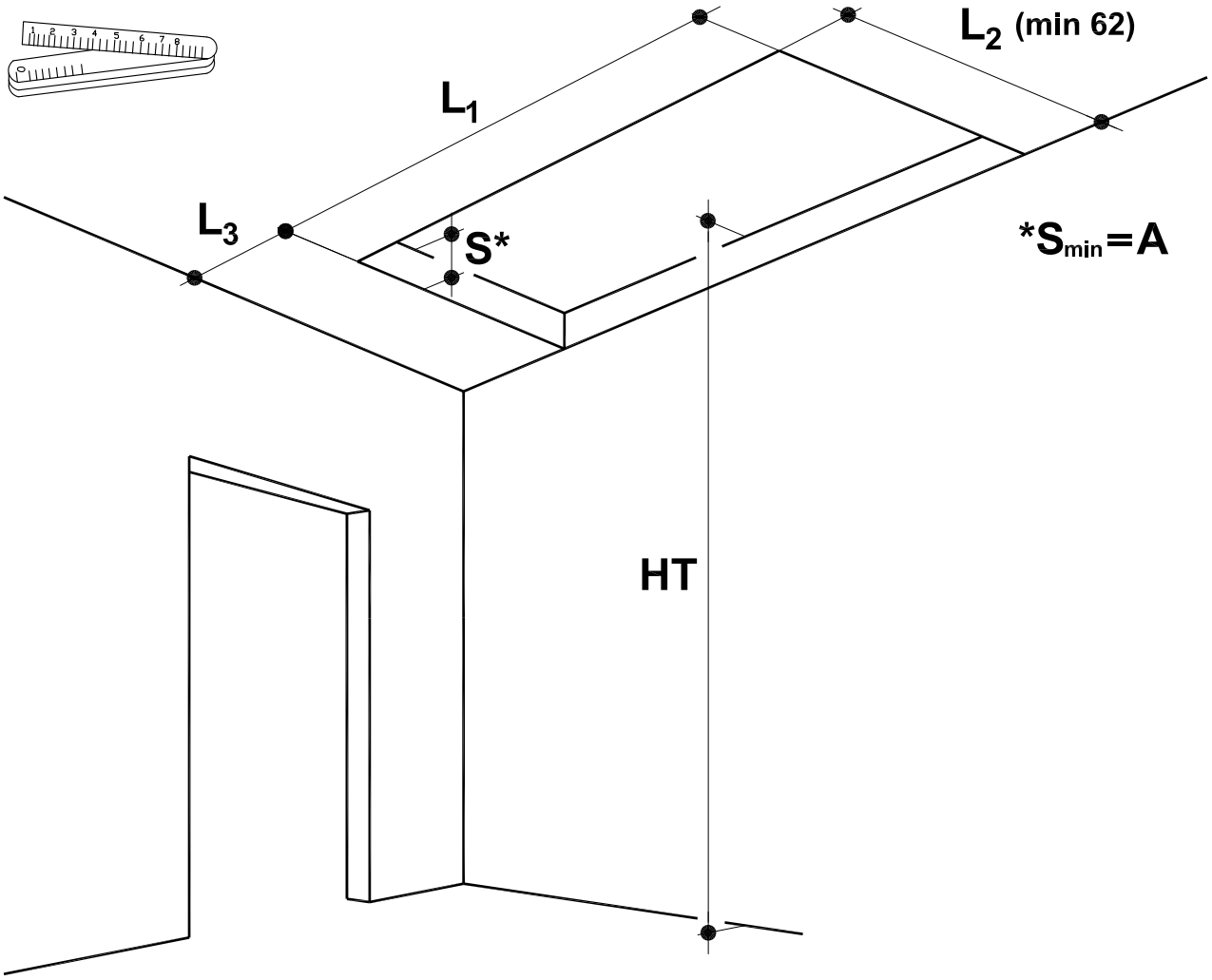

HT	220≤HT≤260	240≤HT≤284	260≤HT≤308	280≤HT≤332	300≤HT≤356
n	10	11	12	13	14
Y	137	149	161	173	185
L_1 min	138-150 *	138-174 *	138-186 *	138-186 *	138-186 *

* per il calcolo di L1 vedi tabelle pagina seguente / to determine L1 look at the following page / para el cálculo de L1 ver tablas en la página siguiente / pour le calcul de L1 voir les tableaux de la page suivante / zur Berechnung von L1 siehe Tabellen auf der folgenden Seite

Y ingombro scala a terra (pag. 4)/ floor space used downstairs (pag. 4)/ espacio ocupado por la escalera en el pisoinferior (pag. 4)/ encombrement escalier au sol (pag. 4)/ Treppenausmass auf dem Boden (pag. 4)

tutte le dimensioni sono espresse in cm / all dimensions are expressed in cm / todas las dimensiones se expresan en cm / toutes les dimensions sont exprimées en cm / Alle Maße sind in cm angegeben

CALCOLO L1: valori minimi indicativi / DETERMINATION L1: indicative miimum values / CÁLCULO L1: valores mìnimos indicativos / CALCUL L1: valeurs minimales indicatives / BERECHNUNG L1: indikative Mindestwerte

HT	n
220≤HT<225	10
S<30	**150**
S≥30	**162**

HT	n
225≤HT<230	10
S<35	**150**
S≥35	**162**

HT	n
230≤HT<235	10
20<S<40	**150**
S≥40	**162**

HT	n
235≤HT<240	10
S<25	**138**
25≤S<45	**150**
S≥45	**162**

HT	n	n
240≤HT<245	10	11
S≤30	**138**	**150**
30<S≤50	**150**	**162**

HT	n	n
245≤HT<250	10	11
S≤35	**138**	**150**
35<S≤55	**150**	**162**

HT	n	n
250≤HT<255	10	11
S≤40	**138**	**150**
40<S≤60	**150**	**162**

HT	n	n
255≤HT<260	10	11
S≤45	**138**	**150**
45<S≤65	**150**	**162**

HT	n	n
260≤HT<265	11	12
S≤25	**138**	**150**
25<S≤30	**150**	**150**
30<S≤50	**150**	**162**
50<S≤70	**162**	**174**

HT	n	n
265≤HT<270	11	12
S≤30	**138**	**150**
30<S<35	**150**	**150**
35≤S≤55	**150**	**162**
55<S≤75	**162**	**174**

HT	n	n
270≤HT<275	11	12
	138	**150**
35<S<40	**150**	**150**
40≤S≤60	**150**	**162**
60<S≤80	**162**	**174**

HT	n	n
275≤HT<280	11	12
S≤40	**138**	**150**
40<S<45	**150**	**150**
45≤S≤65	**150**	**162**
65<S≤85	**162**	**174**

HT	n	n	n
280≤HT<285	11	12	13
S≤45	**138**	**150**	**162**
45<S≤50	**150**	**162**	**162**
50<S≤70	**150**	**162**	**174**
70<S≤90	**162**	**174**	**174**

HT	n	n
285≤HT<290	12	13
S≤30	**138**	**150**
30<S<55	**150**	**162**
55≤S<80	**162**	**174**
80≤S≤95	**174**	**186**

HT	n	n
290≤HT<295	12	13
S≤35	**138**	**150**
35<S≤55	**150**	**162**
55<S≤80	**162**	**174**
80<S≤100	**174**	**186**

HT	n	n
295≤HT<300	12	13
S≤35	**138**	**150**
35<S≤55	**150**	**162**
55<S≤80	**162**	**174**
80<S≤105	**174**	**186**

HT	n	n	n
300≤HT<305	12	13	14
S≤30	**138**	**150**	**150**
30<S≤40	**138**	**150**	**162**
40<S<55	**150**	**162**	**162**
55≤S≤65	**150**	**162**	**174**
65<S≤90	**162**	**174**	**186**

HT	n	n	n
305≤HT<310	12	13	14
S<35	**138**	**150**	**150**
35≤S≤35	**138**	**150**	**162**
45<S<55	**150**	**162**	**162**
55≤S≤70	**150**	**162**	**174**
70<S≤95	**162**	**174**	**186**

HT	n	n
310≤HT<315	13	14
S≤30	**138**	**150**
30<S≤55	**150**	**162**
55<S≤75	**162**	**174**
75<S≤100	**174**	**186**

HT	n	n
315≤HT<320	13	14
S≤35	**138**	**150**
35<S≤55	**150**	**162**
55<S≤80	**162**	**174**
80<S≤105	**174**	**186**

HT	n	n
320≤HT<325	13	14
S≤40	**138**	**150**
40<S≤65	**150**	**162**
65≤S≤85	**162**	**174**
85<S≤110	**174**	**186**

HT	n	n
325≤HT<330	13	14
S<45	**138**	**150**
45≤S<70	**150**	**162**
70≤S≤90	**162**	**174**
90<S≤115	**174**	**186**

HT	n	n
330≤HT<335	13	14
S≤30	**138**	**138**
30<S<50	**138**	**150**
50≤S≤70	**150**	**162**
70<S≤95	**162**	**174**
95<S≤120	**174**	**186**

HT	n
335≤HT<340	14
S≤35	**138**
35<S<60	**150**
60≤S≤80	**162**
80<S≤100	**174**
100<S≤125	**186**

HT	n
340≤HT<345	14
S≤35	**138**
35<S<65	**150**
65≤S≤80	**162**
80<S≤100	**174**
100<S≤125	**186**

HT	n
345≤HT<350	14
S≤40	**138**
40<S≤65	**150**
65<S<90	**162**
90≤S≤110	**174**
110<S≤135	**186**

HT	n
350≤HT<356	14
S≤45	**138**
45<S<70	**150**
70≤S≤90	**162**
90<S≤115	**174**
110<S≤140	**186**

INGOMBRO SCALA A TERRA (Y) / FLOOR SPACE USED DOWNSTAIRS (Y) / ESPACIO OCUPADO POR LA ESCALERA EN EL PISOINFERIOR (Y) / ENCOMBREMENT ESCALIER AU SOL (Y) / TREPPENAUSMASS AUF DEM BODEN (Y)

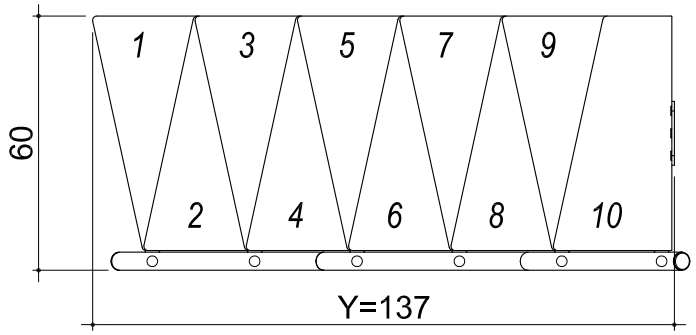

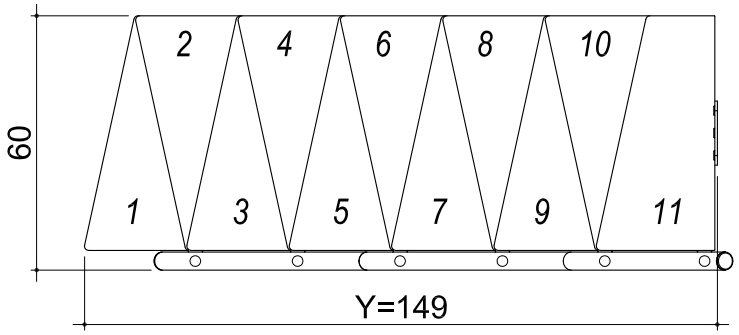

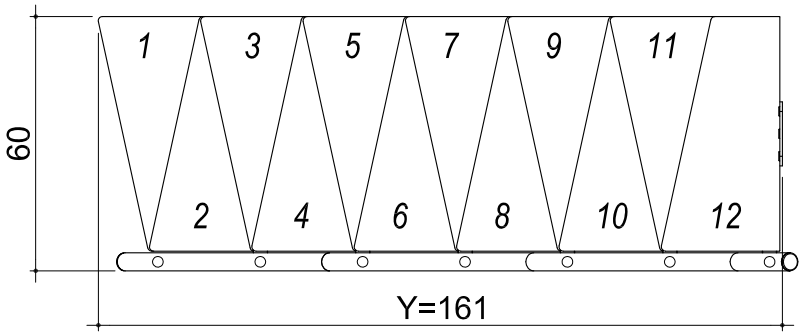

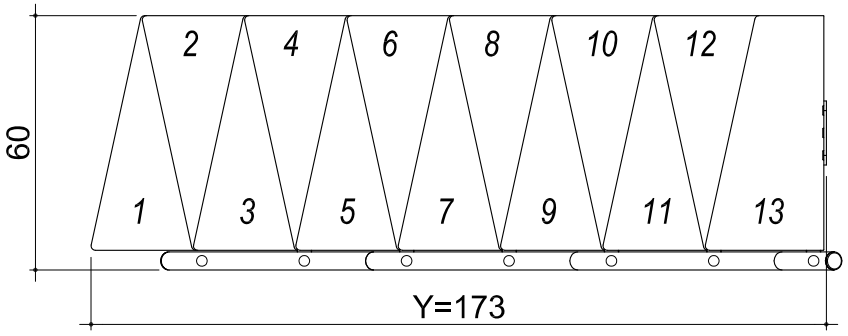

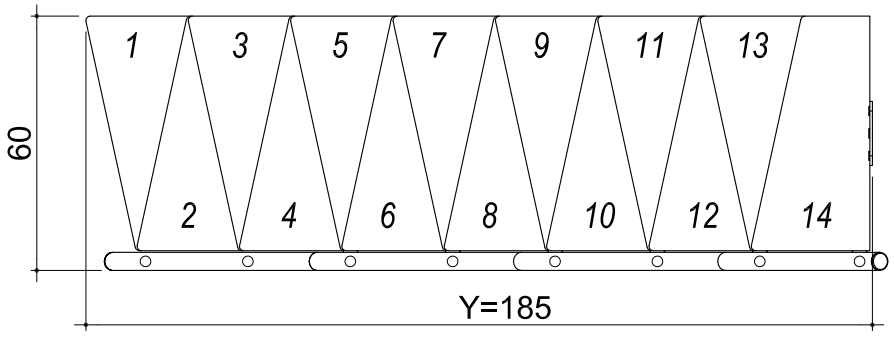

UTENSILI NECESSARI / NECESSARY TOOLS / HERRAMIENTAS NECESARIAS / OUTILS NÉCESSAIRES / NOTWENDIGE WERKZEUGE





















COMPONENTI DELLA SCALA / COMPONENTS OF THE STAIR / COMPONENTES DE LA ESCALA / COMPOSANTS DE L'ESCALIER / TREPPEN-KOMPONENTEN

SCALA 11 GRADINI / STAIR 11 STEPS / ESCALERA 11 PELDAÑOS / ESCALIER 11 MARCHES / TREPPE 11 STUFEN

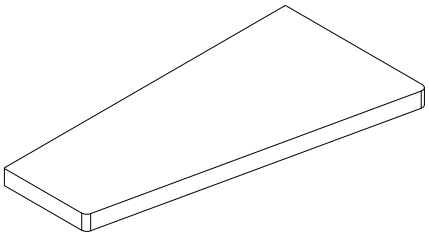

110000812
x 11

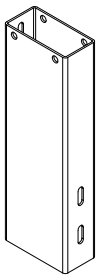

600651*01/22*
x 10

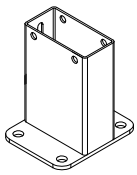

600650*01/22*
x 1

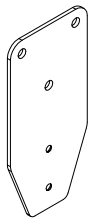

600653*01/22*
x 1

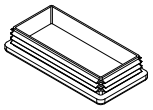

640074*01/22*
x 10

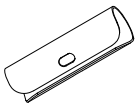

600409314
x 2

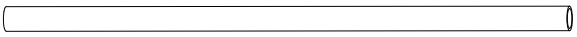

996400*01/22*
x 3
Ø 4,2 L=100



640095014
x 2

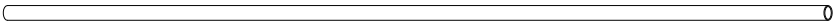

600271*01/22*
x 1
Ø 2,5 L=140



703230*01/22*
x 1



640650*01/22*
x 2

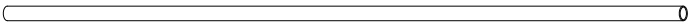

600269*01/22*
x 5
Ø 2,5 L=116



640069*01/22*
x 1

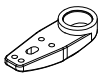

640070*01/22*
x 16



640079*01/22*
x 5



640068*01/22*
x 44

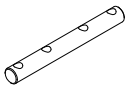

600410010
x 22

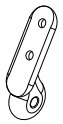

640064*01/22*
x 6



640064*701/22*
x 6

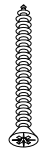

630142509
x 44



630142009
x 12

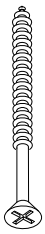

630145510
x 1



640081014
x 1



630201009
x 17

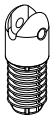

640064*501/22*
x 6



640064*801/22*
x 6

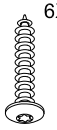

630113910
x 16

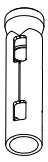

630333010
x 7

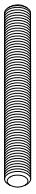

630180010
x 7



630135110
x 2



630111910
x 20



630102710
x 22



630144810
x 6

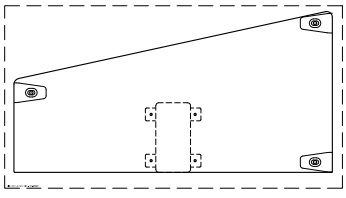

650536500
x 1



650535100
x 1

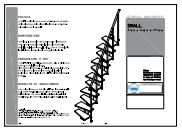

650536100
x 1



630102909
x 7



630330210
x 42



630102010
x 6

COMPONENTI DELLA SCALA / COMPONENTS OF THE STAIR / COMPONENTES DE LA ESCALA / COMPOSANTS DE L'ESCALIER / TREPPEN-KOMPONENTEN

SCALA 10 GRADINI / STAIR 10 STEPS / ESCALERA 10 PELDAÑOS / ESCALIER 10 MARCHES / TREPPE 10 STUFEN

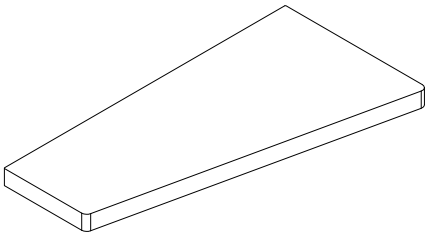

110000812
x 10

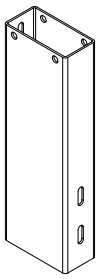

600651*01/22*
x 9

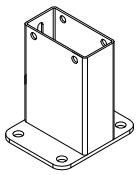

600650*01/22*
x 1

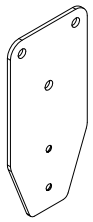

600653*01/22*
x 1

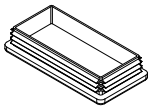

640074*01/22*
x 9

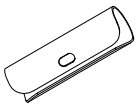

600409314
x 2

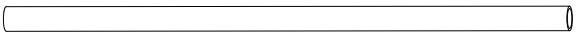

996400*01/22*
x 3
Ø 4,2 L=100



640095014
x 2

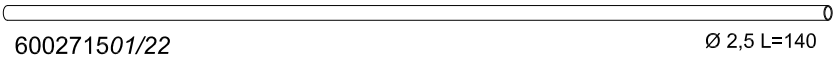

600271*01/22*
x 1
Ø 2,5 L=140



703230*01/22*
x 1



640650*01/22*
x 2

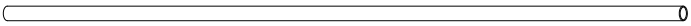

600269*01/22*
x 4
Ø 2,5 L=116



640069*01/22*
x 1

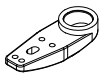

640070*01/22*
x 15



640079*01/22*
x 4



640068*01/22*
x 40

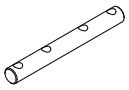

600410010
x 20

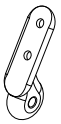

640064*01/22*
x 5



640064*701/22*
x 5

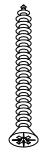

630142509
x 40



630142009
x 10

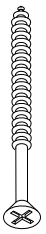

630145510
x 1



640081014
x 1



630201009
x 16

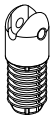

640064*501/22*
x 5



640064*801/22*
x 5

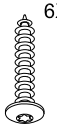

630113910
x 15

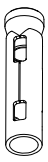

630333010
x 7

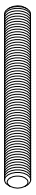

630180010
x 7



630135110
x 2



630111910
x 18



630102710
x 20



630144810
x 5

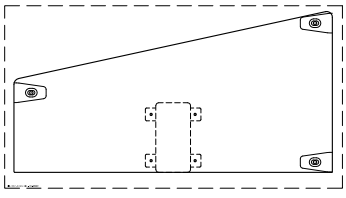

650536500
x 1



650535100
x 1

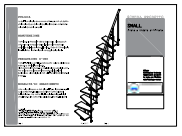

650536100
x 1



630102909
x 7



630330210
x 38



630102010
x 5

COMPONENTI DELLA SCALA / COMPONENTS OF THE STAIR / COMPONENTES DE LA ESCALA / COMPOSANTS DE L'ESCALIER / TREPPEN-KOMPONENTEN

GRADINO SUPPLEMENTARE / ADDITIONAL STEP / PELDAÑO ADICIONAL / MARCHE SUPPLÉMENTAIRE / ZUSÄTZLICHER STUFEN

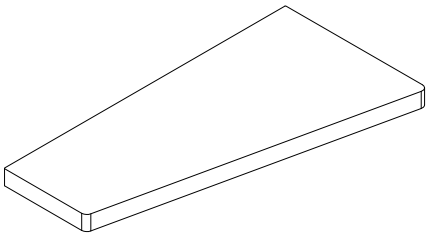

110000812
x 1

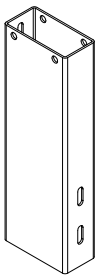

600651*01/22*
x 1

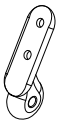

640064*601/22*
x 1

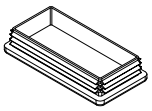

640074*401/22*
x 1



640064*701/22*
x 1

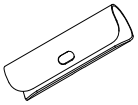

600409314
x 1

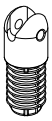

640064*501/22*
x 1



640095014
x 1



996400*101/22*
x 1
Ø 4,2 L=100

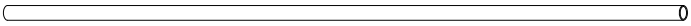

600269*001/22*
x 1
Ø 2,5 L=116

640064*801/22*
x 1

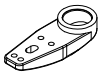

640070*101/22*
x 2



640079*101/22*
x 1



640068*101/22*
x 4

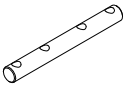

600410010
x 2

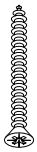

630142509
x 4



630330210
x 4



630142009
x 2



630144810
x 1



630201009
x 2

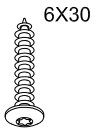

630113910
x 2

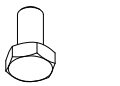

630111910
x 2



630102710
x 2



630102010
x 1

FISSAGGIO SCALA AL SOLAIO / HOW TO FIX THE STAIR TO THE SLAB / FIJACIÓN DE LA ESCALERA AL FORJADO / FIXATION DE L'ESCALIER À LA DALLE / TREPPENBEFESTIGUNG AAN DER ZIMMERDECKE

1

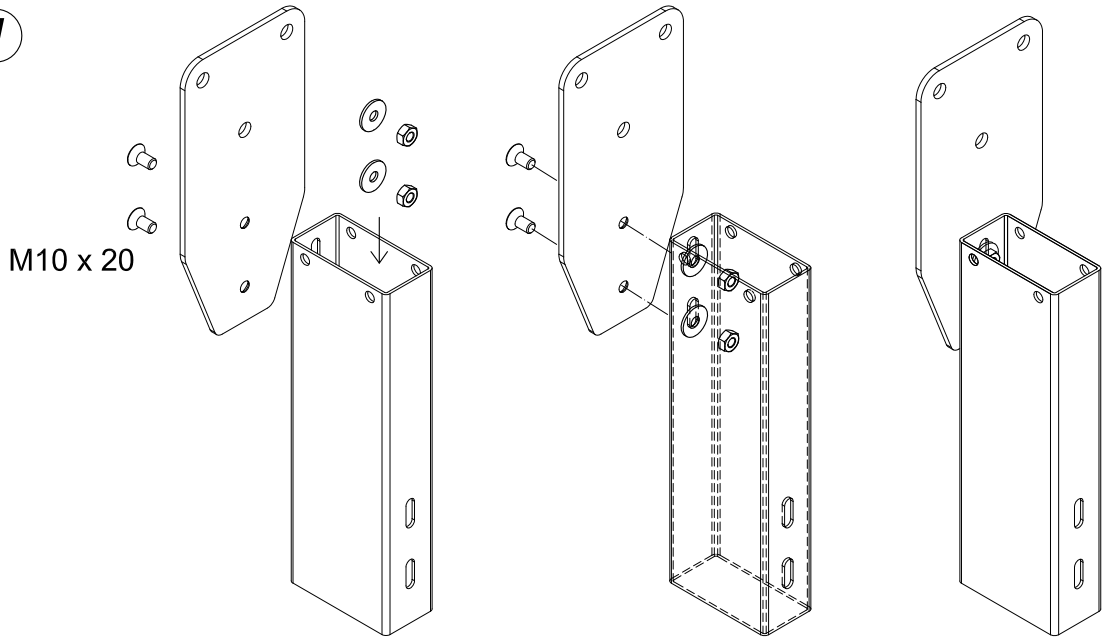

2

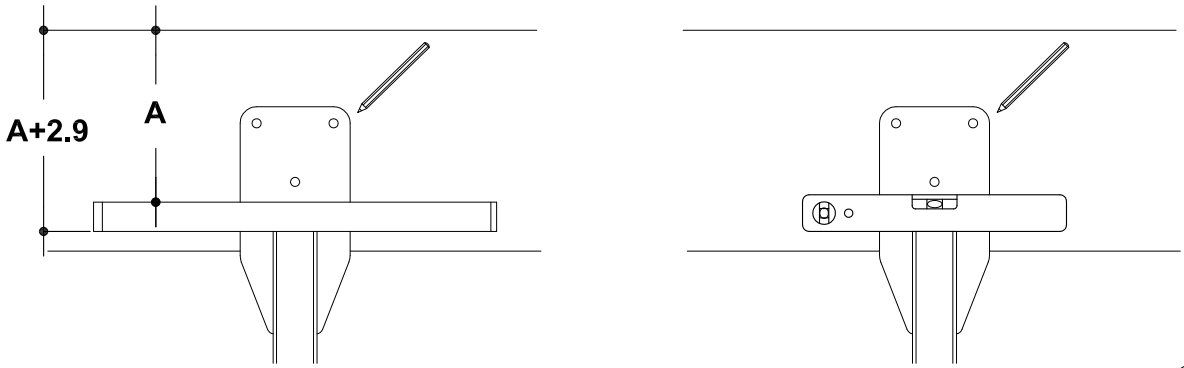

3

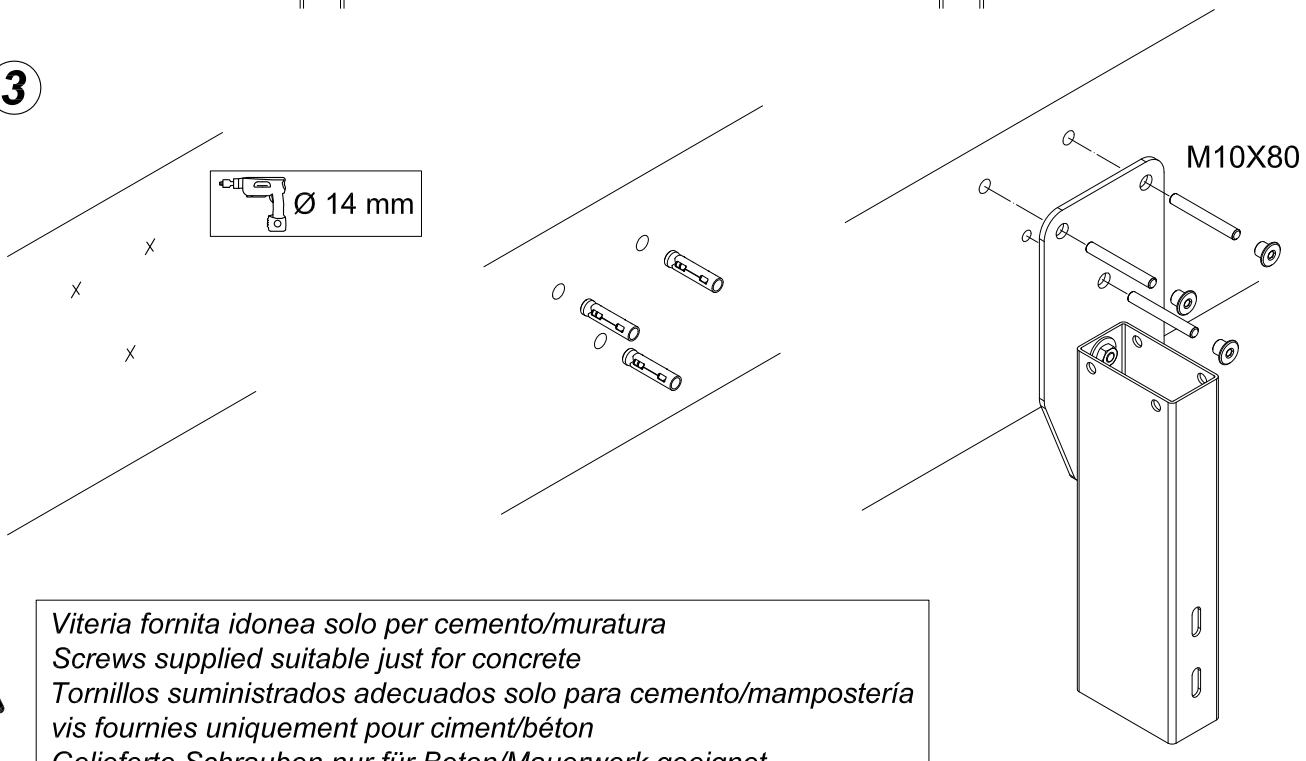

Viteria fornita idonea solo per cemento/muratura
Screws supplied suitable just for concrete
Tornillos suministrados adecuados solo para cemento/mampostería
vis fournies uniquement pour ciment/béton
Gelieferte Schrauben nur für Beton/Mauerwerk geeignet

ASSEMBLAGGIO STRUTTURE / STRUCTURE ASSEMBLY / MONTAJE DE LAS ESTRUCTURAS / ASSEMBLAGE DE STRUCTURES / STRUKTUREN-MONTAGE

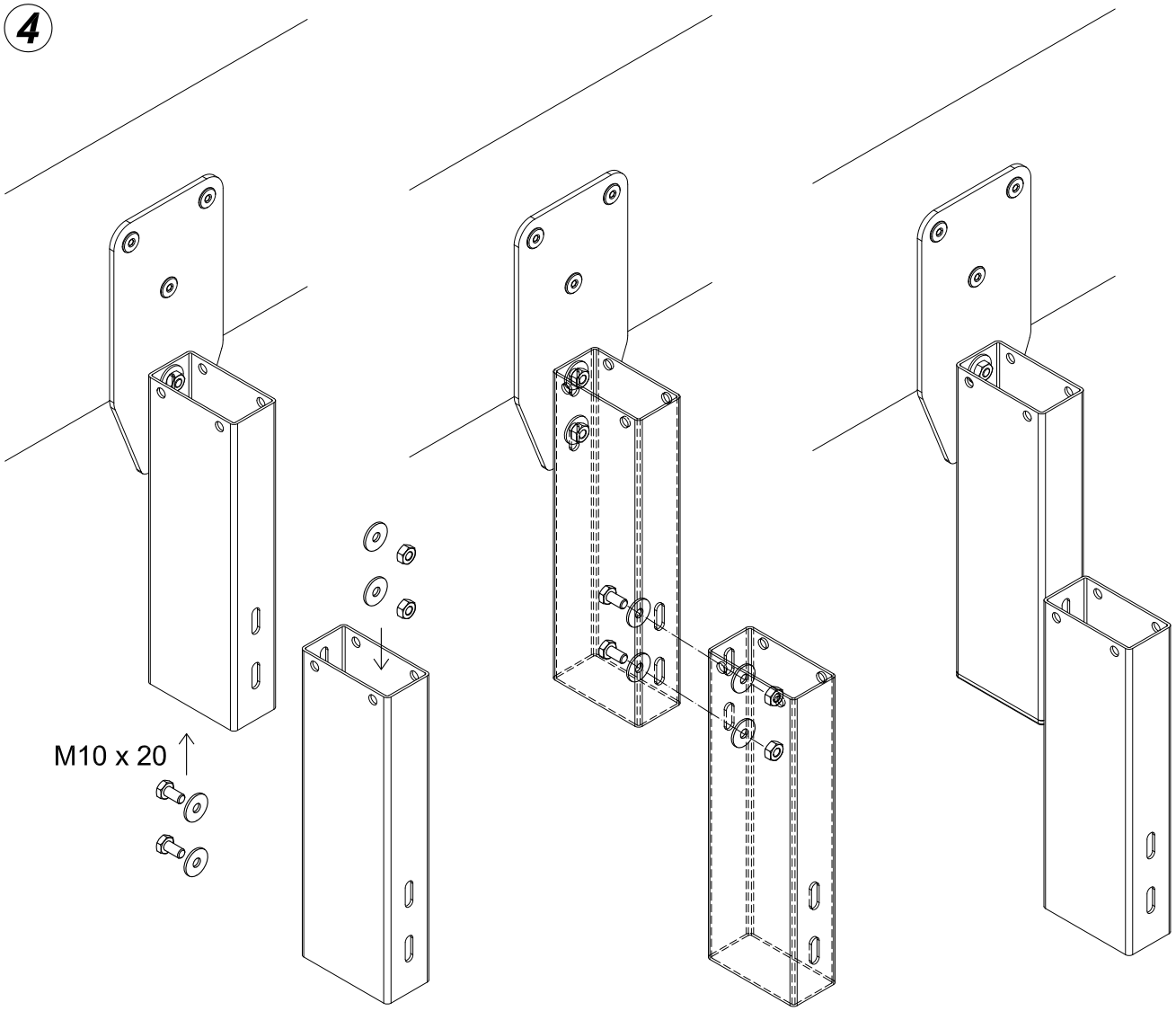

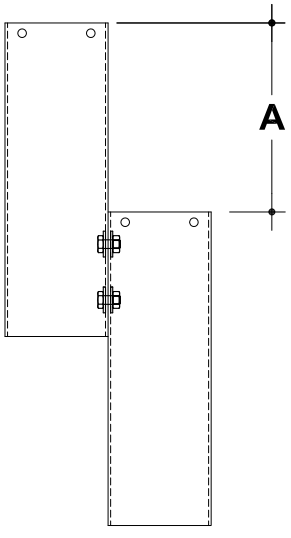

5

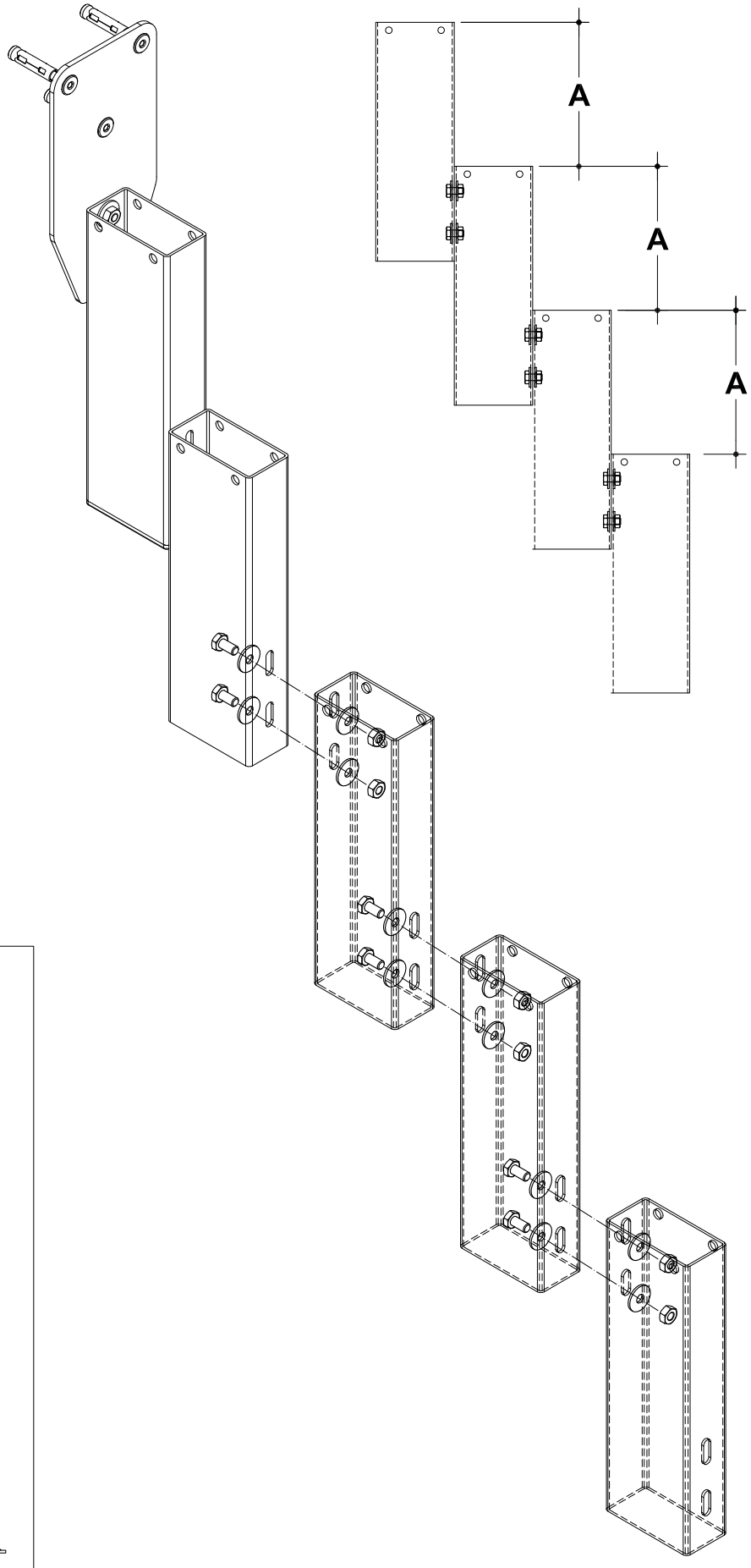

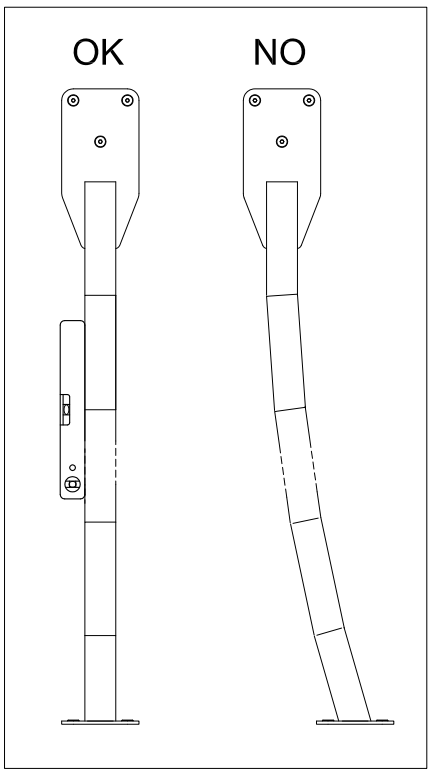

6

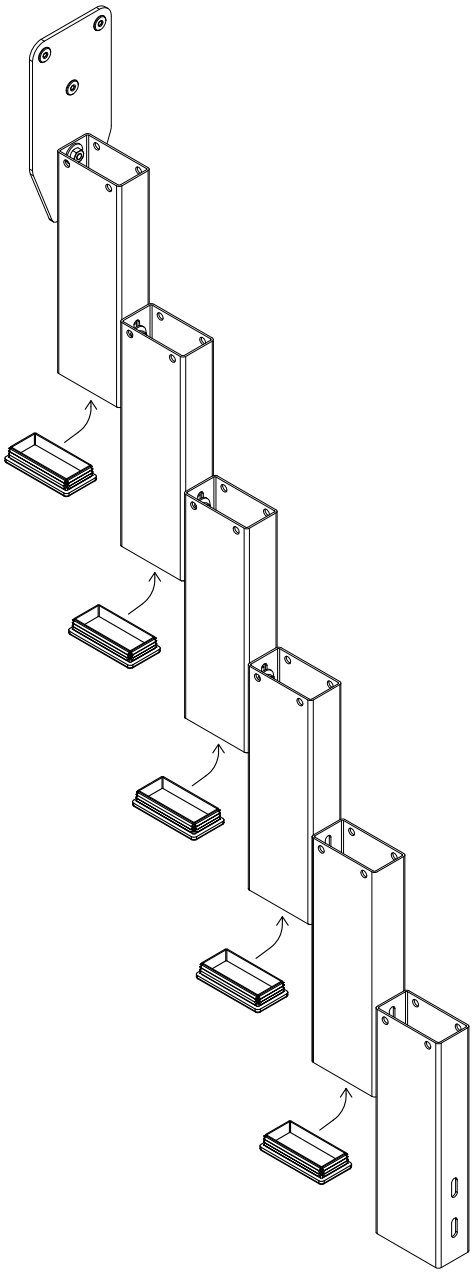

7

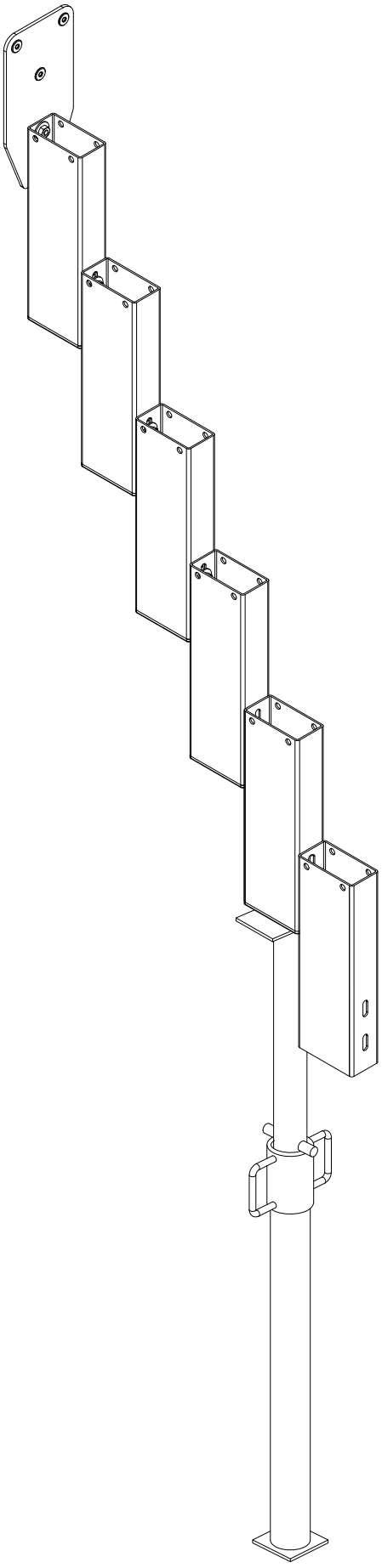

8

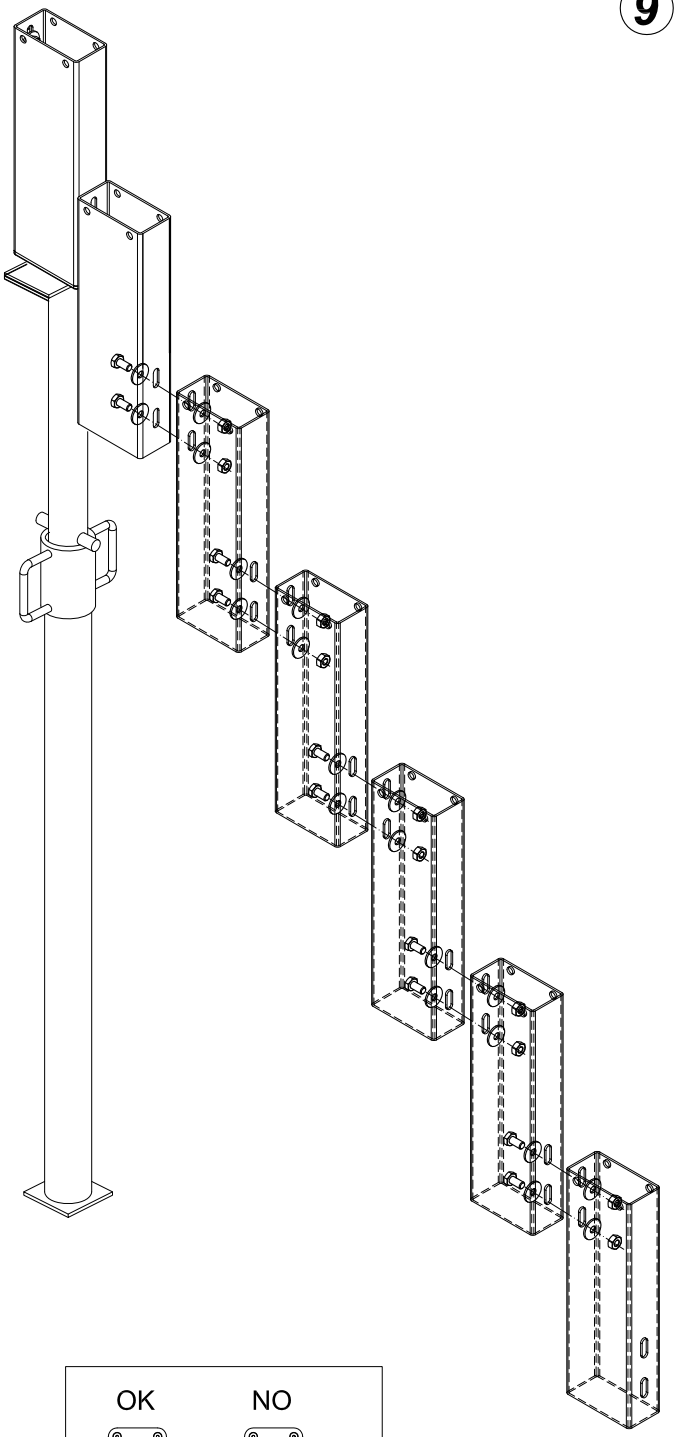

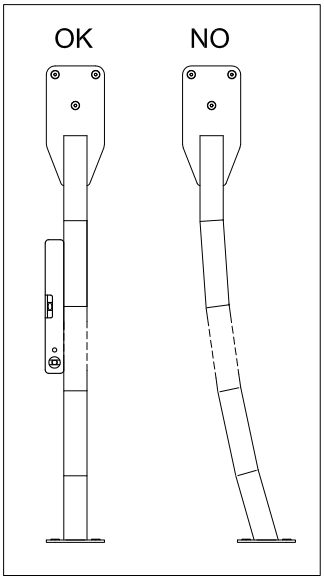

9

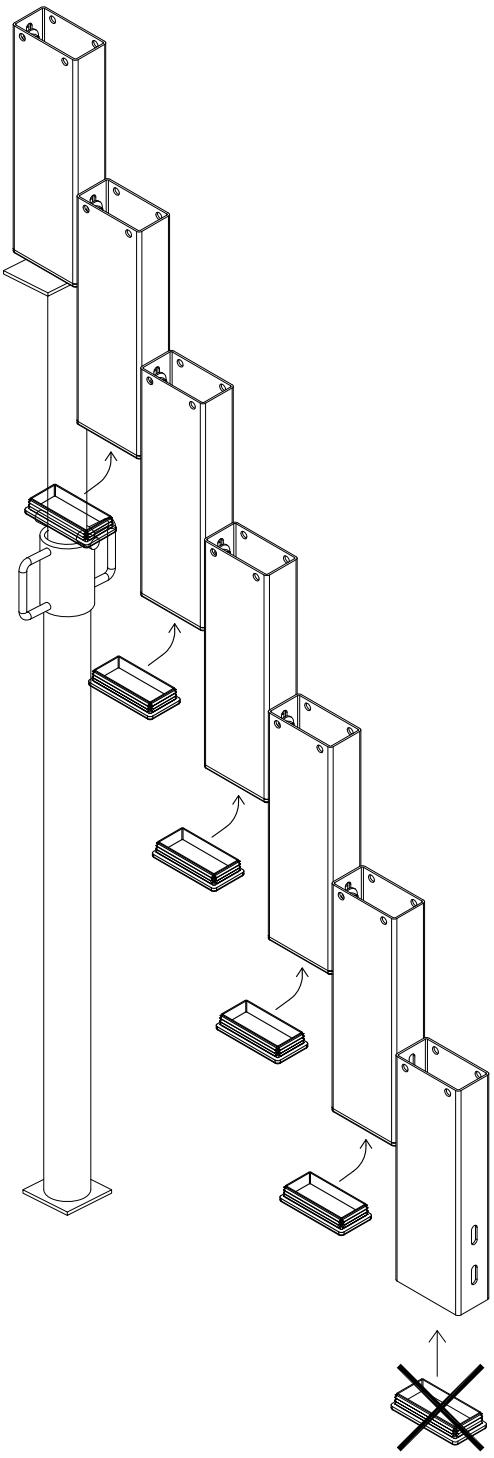

10

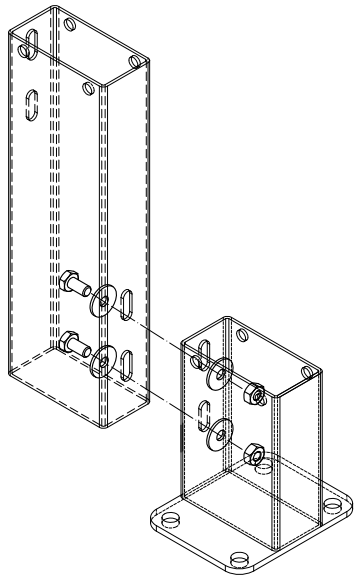

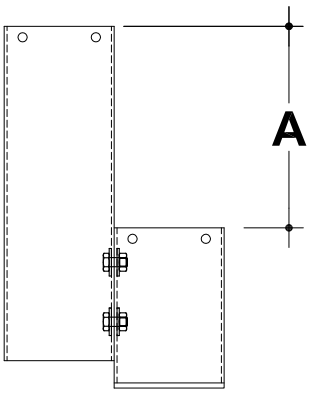

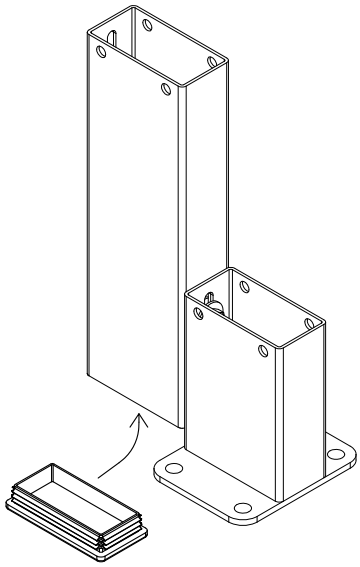

11

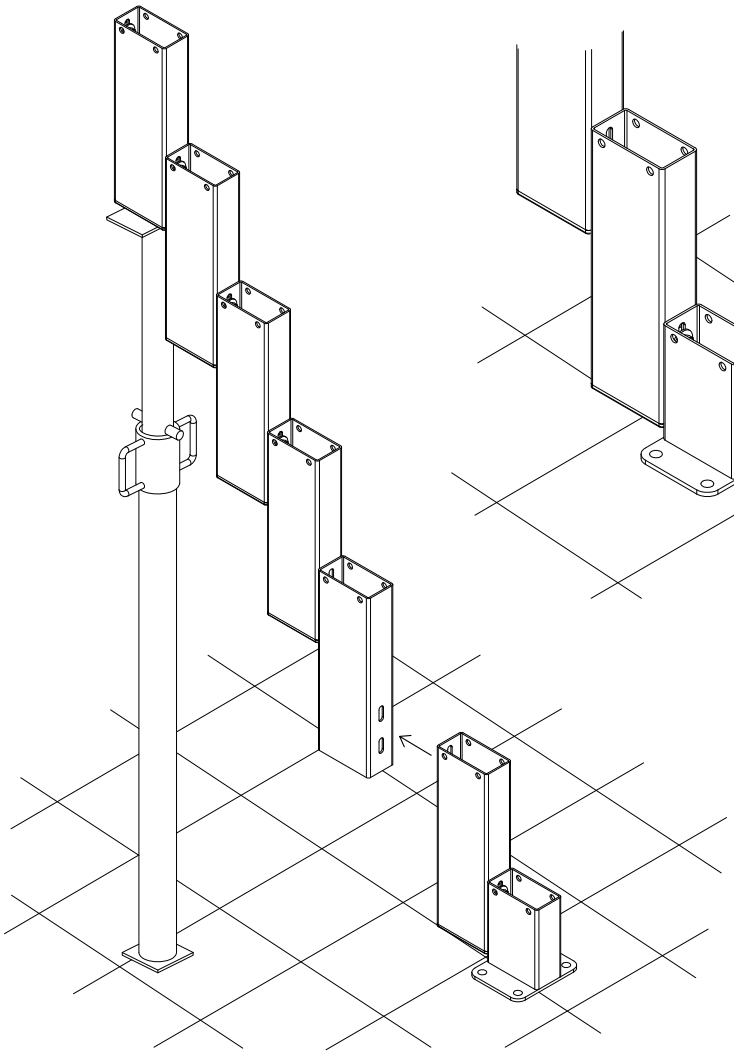

12

13

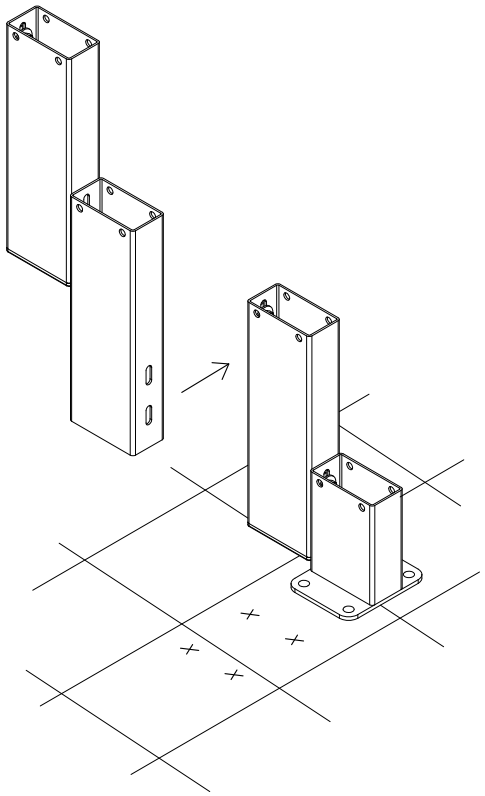

14

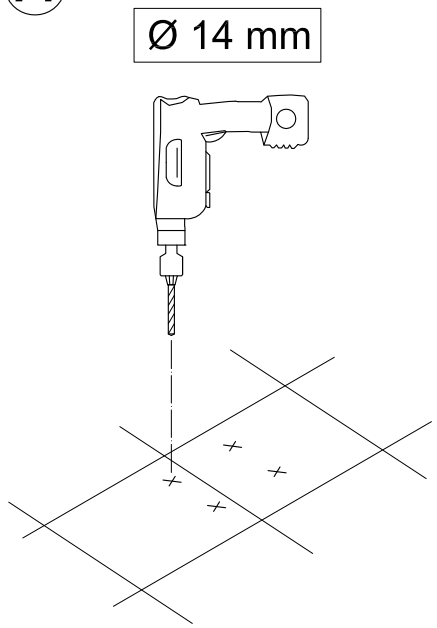

15

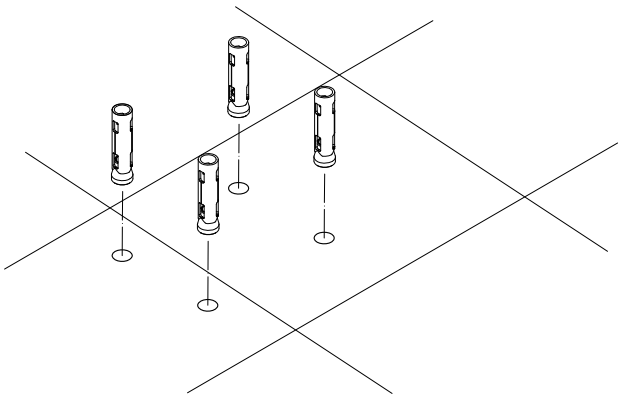

16

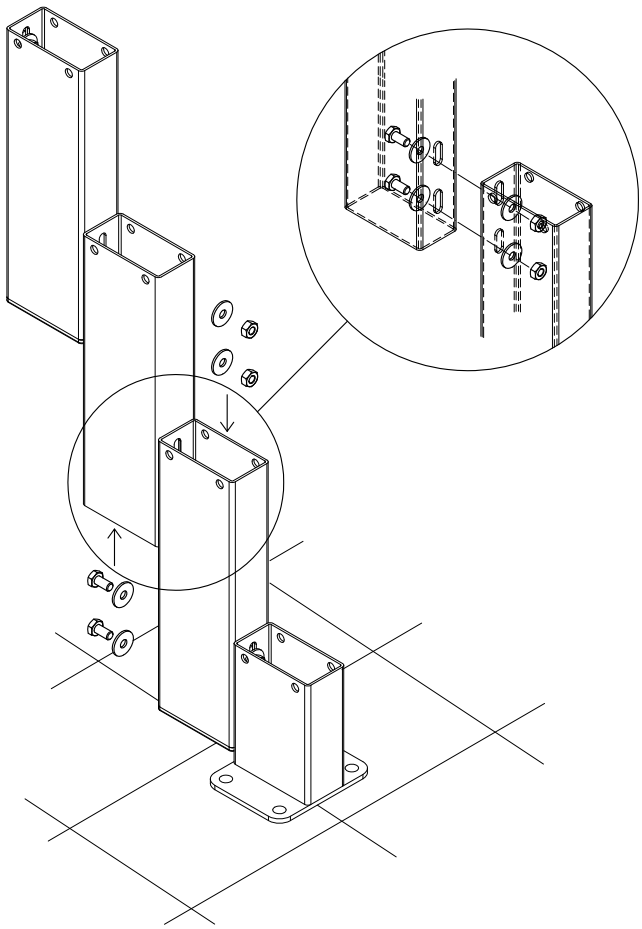

17

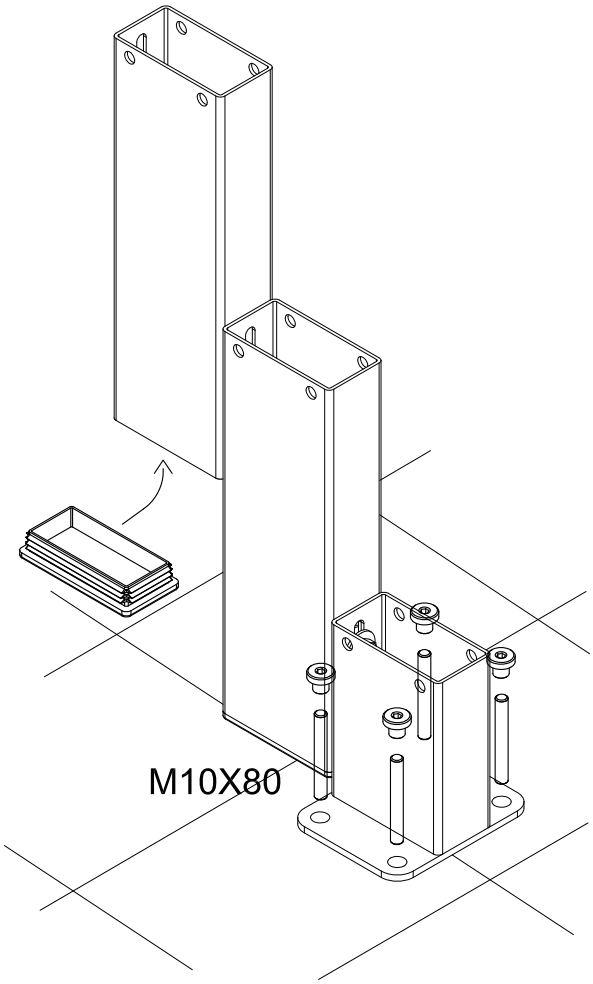

PUNZONATURA GRADINO DI SBARCO / PUNCHING OF THE LANDING / TROQUELADURA DEL DESEMBARCO / POINÇONNAGE PALIER D'ARRIVÉE / BOHRUNGEN AM TREPPENAUSTRITT

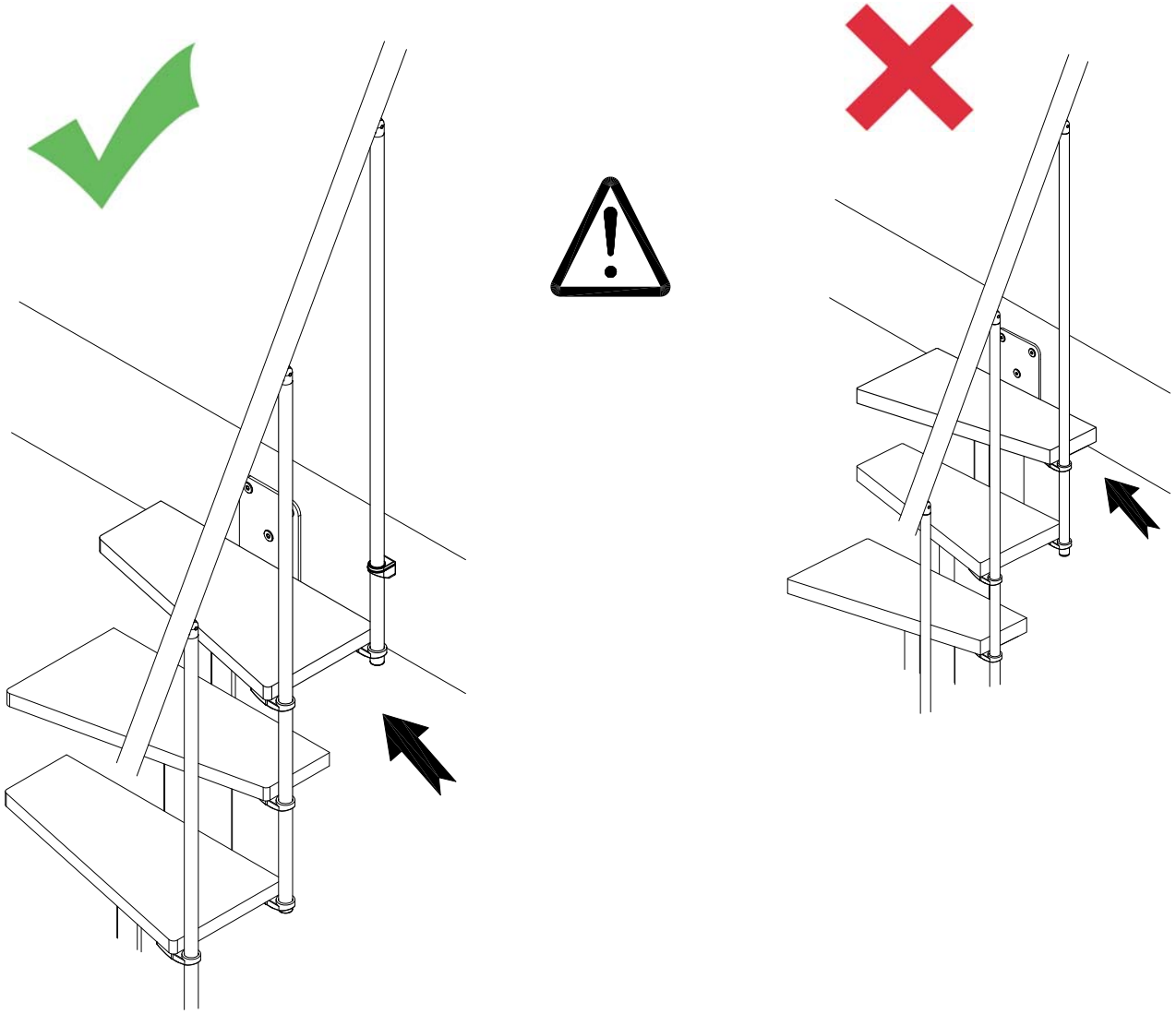

18

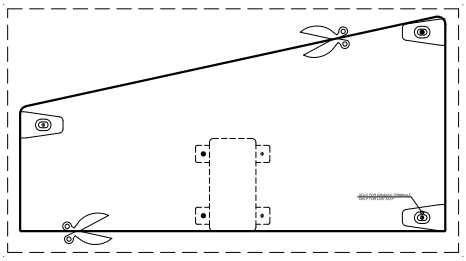

19

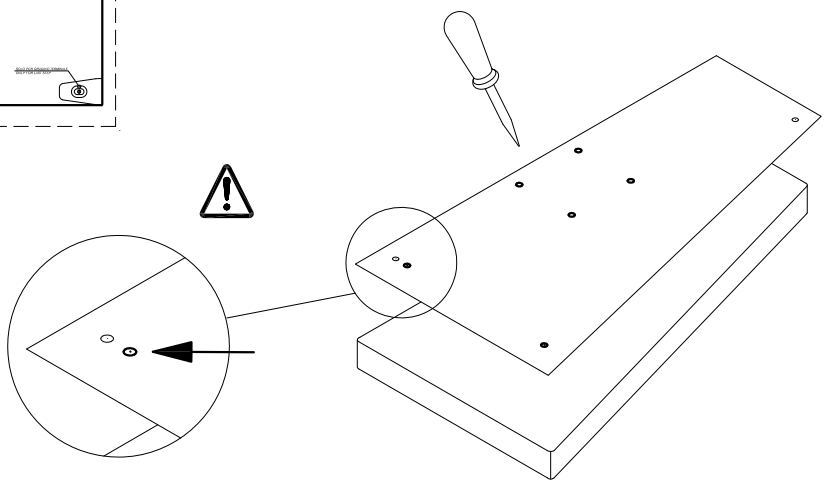

PUNZONATURA ALTRI GRADINI: ringhiera lato destro / PUNCHING OF OTHER STEPS: railing on the right side / TROQUELADURA OTROS PELDAÑOS: barandilla lateral derecha / POINÇONNAGE D'AUTRES MARCHES: rampe droite / BOHRUNGEN AN ANDERN STUFEN: Geländer auf der rechten Seite

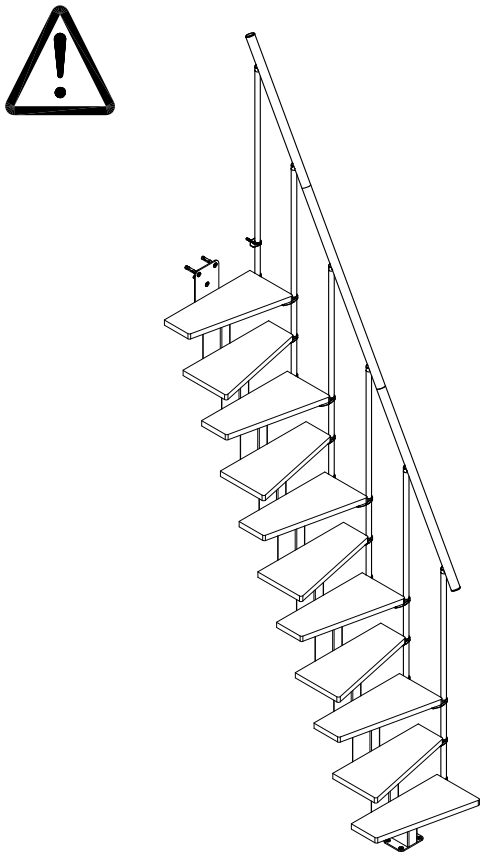

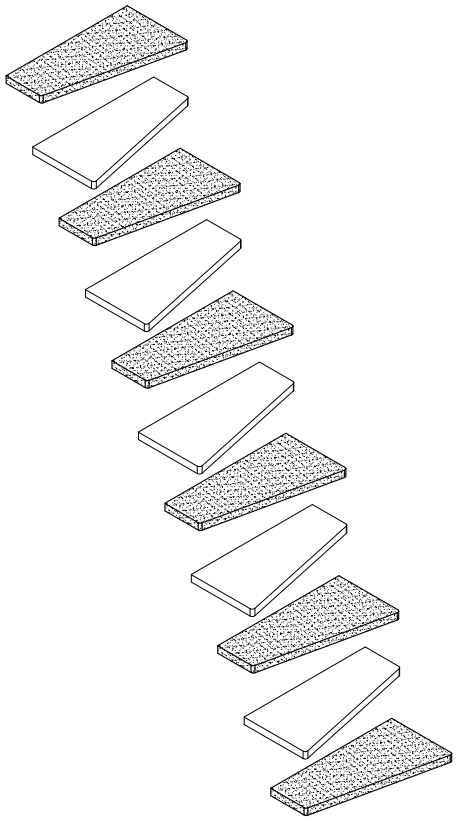

20

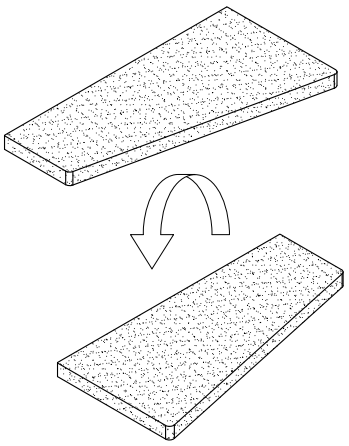

21

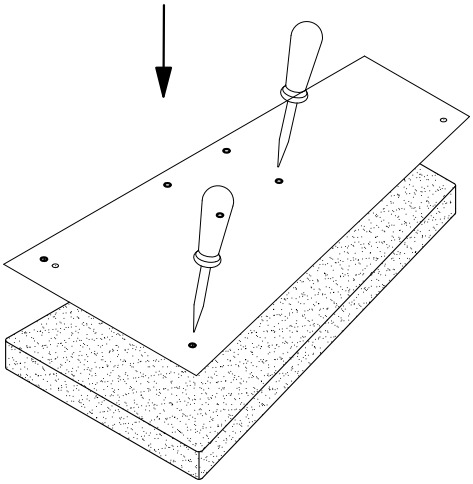

22

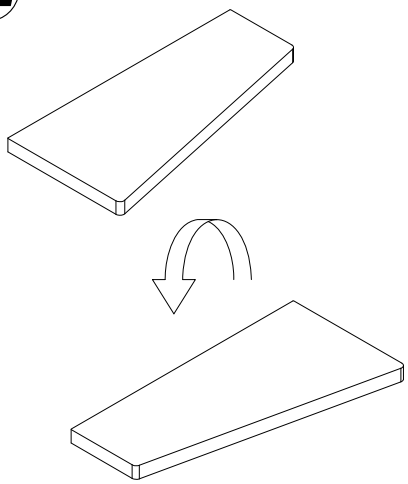

23

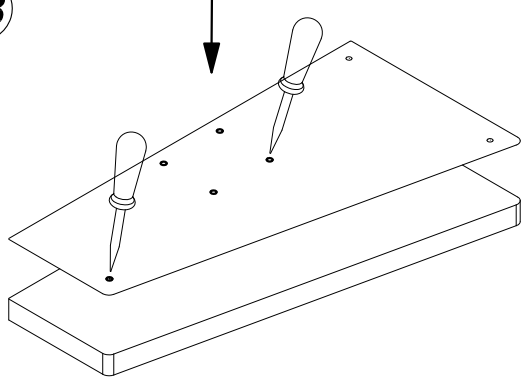

PUNZONATURA ALTRI GRADINI: ringhiera lato sinistro / PUNCHING OF OTHER STEPS: railing on the left side / TROQUELADURA OTROS PELDAÑOS: barandilla lateral izquierda / POINÇONNAGE D'AUTRES MARCHES: rampe gauche / BOHRUNGEN AN ANDERN STUFEN: Geländer auf der linchen Seite



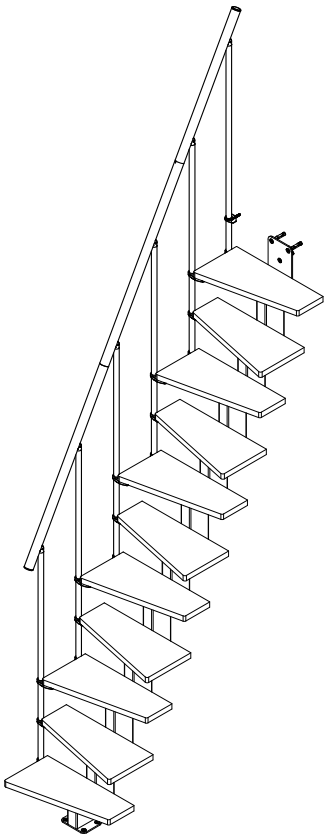

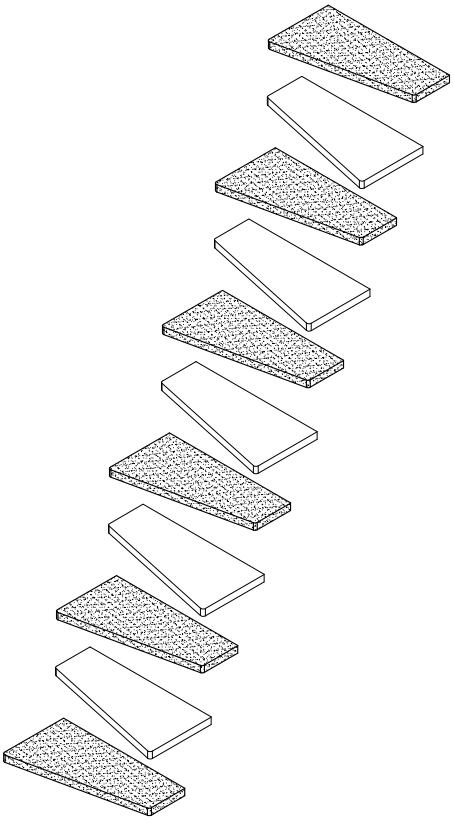

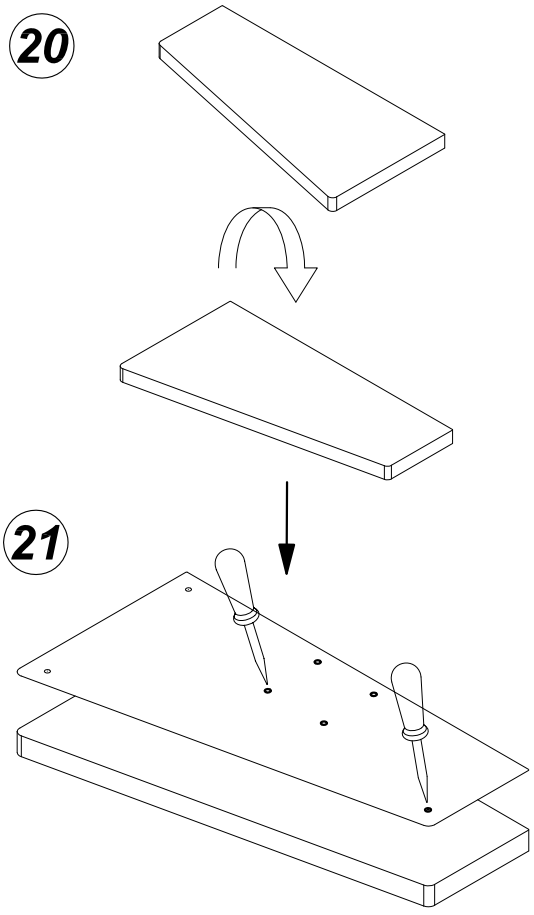

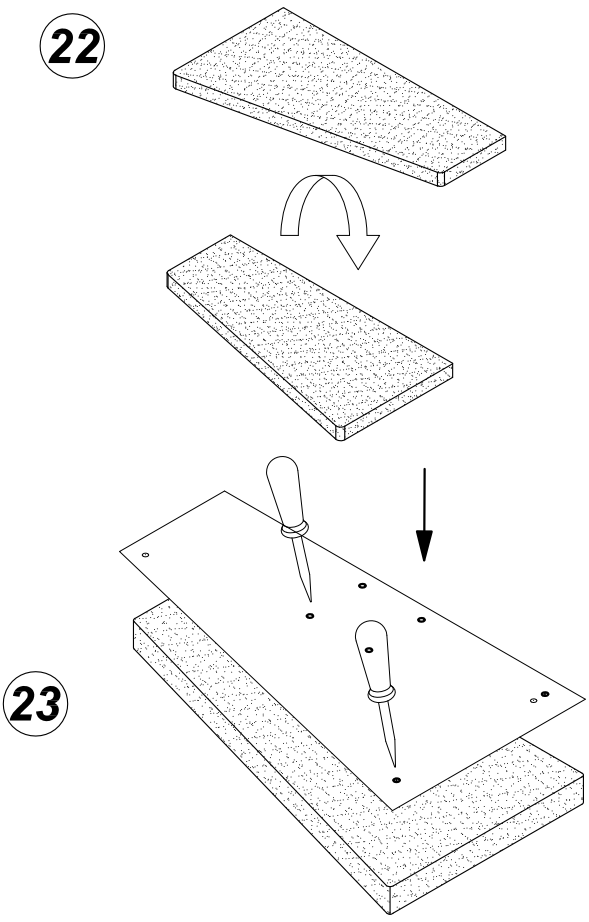

FORATURA GRADINI / DRILLING STEPS / PUNCIÓN DE LOS PELDAÑOS / PERÇAGE MARCHES / STUFENBOHRUNGEN

24

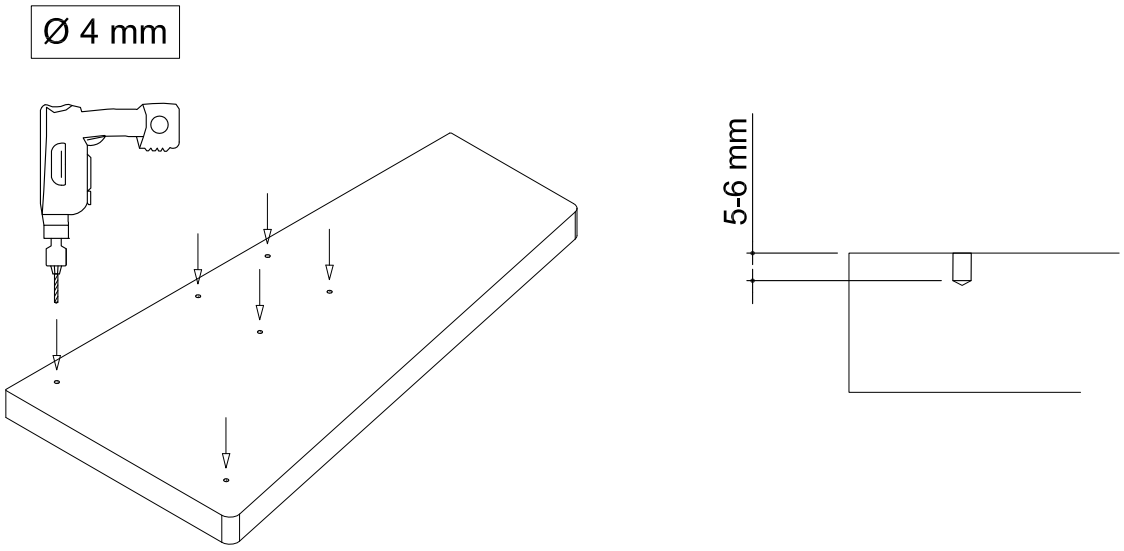

FISSAGGIO COLLEGAMENTO COLONNA-GRADINO / COLUMN-STEP CONNECTION FIXING / FIJACIÓN DE CONEXIÓN COLUMNA-PELDAÑO / FIXATION TUBE-MARCHE / VERBINDUNGSBEFESTIGUNG ZWISCHEN GELÄNDERSÄLE UND STUFE

25

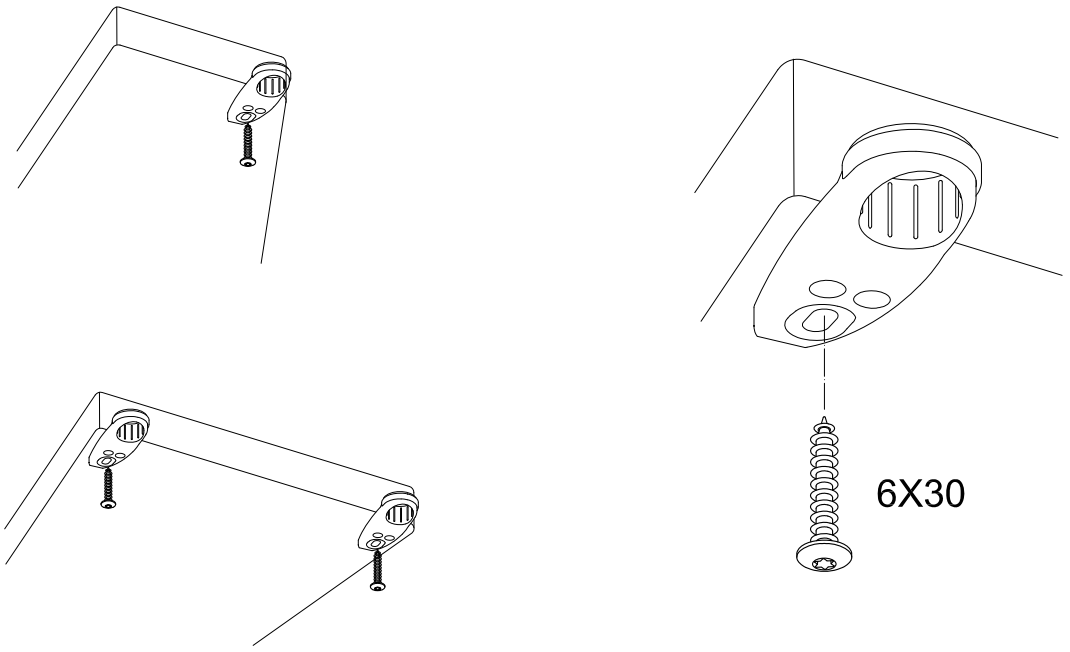

FISSAGGIO GRADINI ALLE STRUTTURE / FIXING STEPS TO THE STRUCTURES / FIJACIÓN DE LOS PELDAÑOS A LAS ESTRUCTURAS / FIXATION MARCHES À LA STRUCTURE / VERBINDUNGSBEFESTIGUNG DER STUFEN AN DEN STRUKTUREN

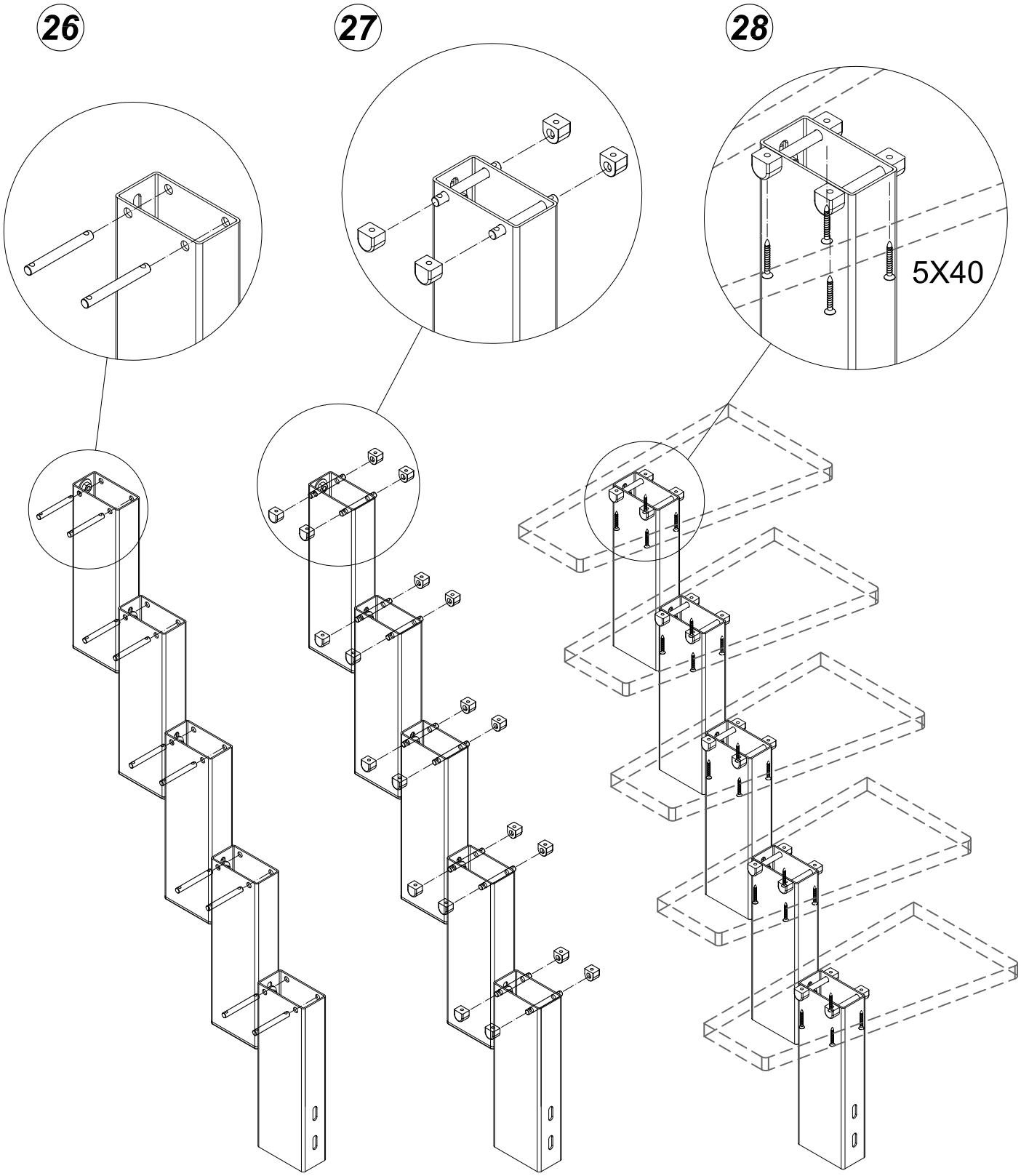

ASSEMBLAGGIO COLLEGAMENTI COLONNA-CORRIMANO / COLUMN-HANDRAIL CONNECTIONS ASSEMBLY / MONTAJE CONEXIONES COLUMNAS - PASAMANO / ASSEMBLAGE RACCORD COLONNE-MAIN COURANTE / VERBINDUNG ZWISCHEN GELÄNDERSÄULE UND HANDLAUF

29



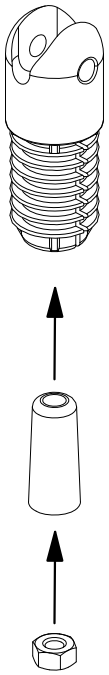

1

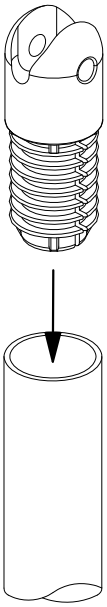

2

M6x50

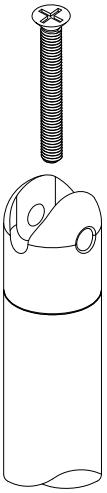

3

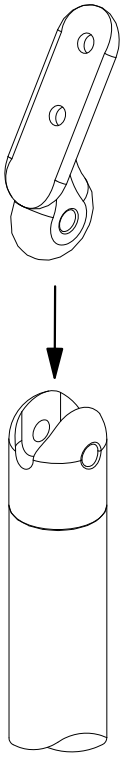

4

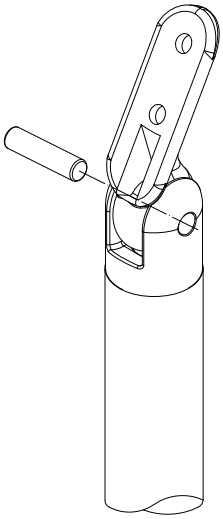

5

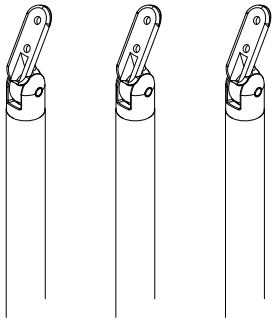

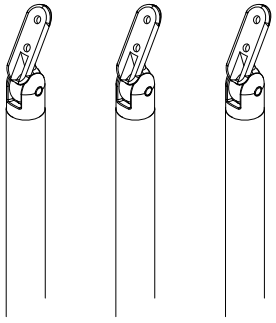

ASSEMBLAGGIO COLONNE / COLUMNS ASSEMBLY / MONTAJE COLUMNAS / ASSEMBLAGE COLONNES / GELÄNDERSÄULEN-MONTAGE

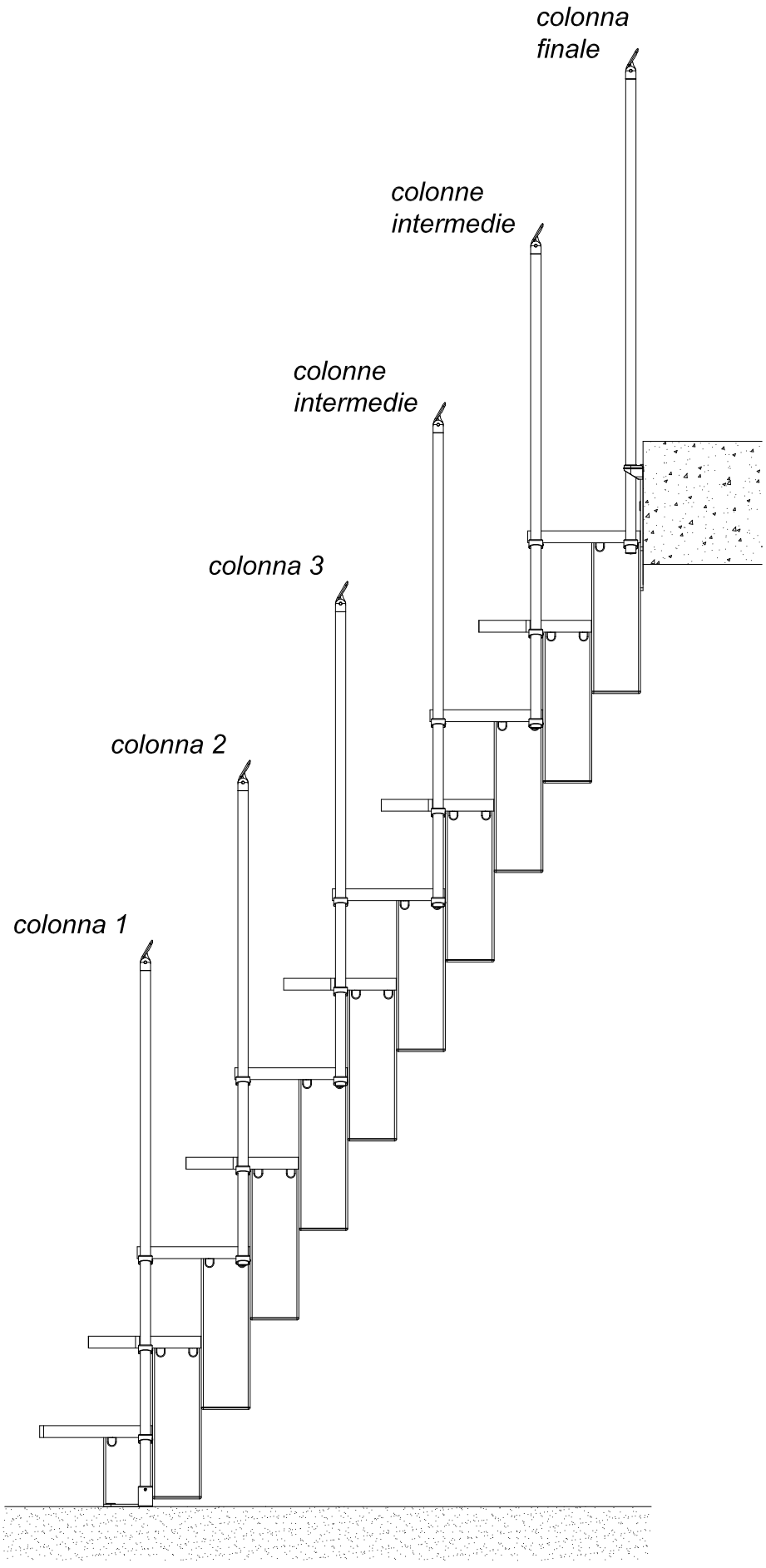

ASSEMBLAGGIO COLONNE: colonne 2 e 3 / COLUMNS ASSEMBLY: columns 2 and 3 / MONTAJE COLUMNAS: columnas 2 y 3 / ASSEMBLAGE DE COLONNES: colonnes 2 et 3 / GELÄNDERSÄULEN-MONTAGE: Von Säule 2 - 3

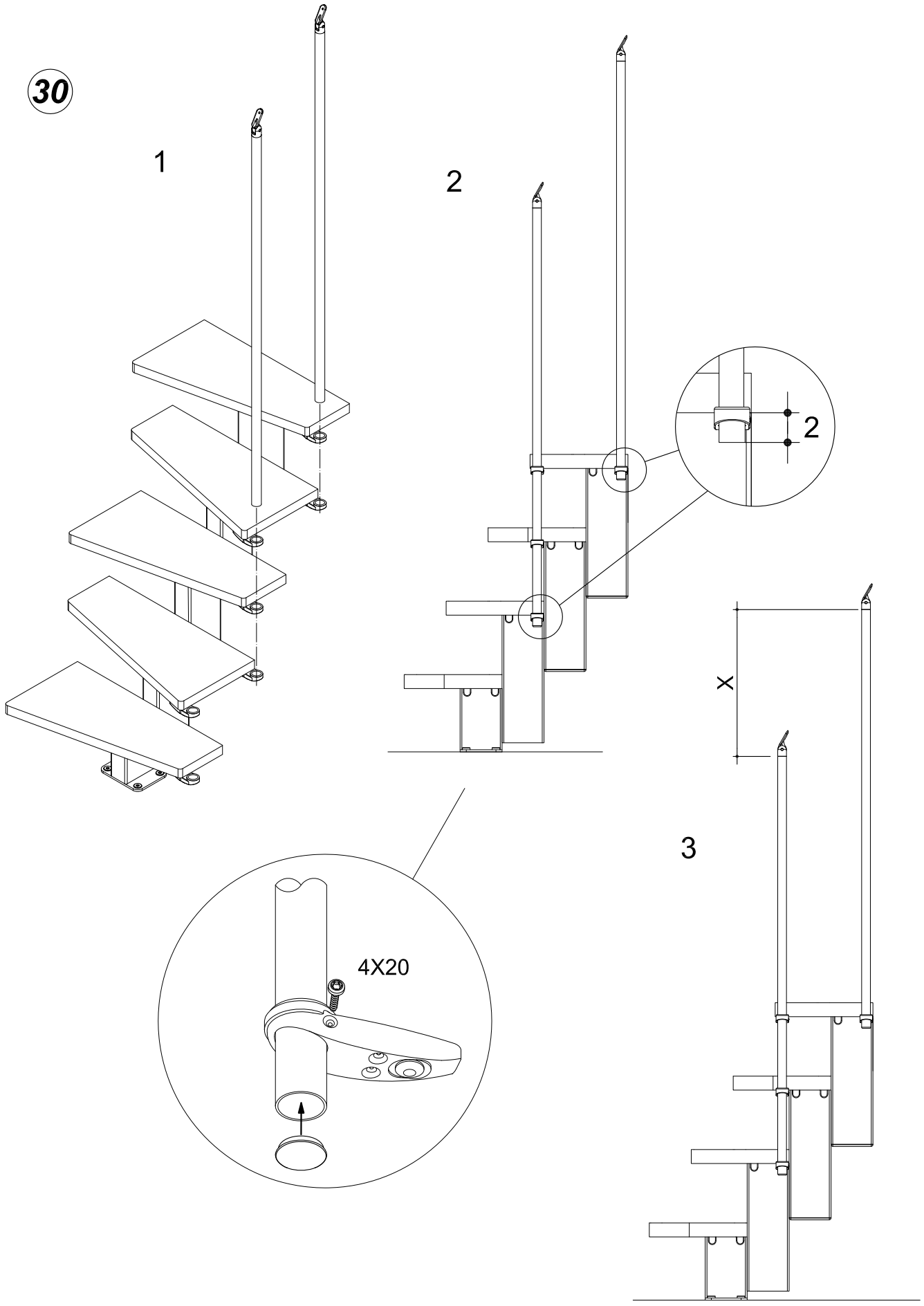

ASSEMBLAGGIO COLONNE: colonna 1 / COLUMNS ASSEMBLY: column 1 / MONTAJE COLUMNAS: columna 1 / ASSEMBLAGE DE COLONNES: colonne 1 / GELÄNDERSÄULEN-MONTAGE: Von Säule 1

31

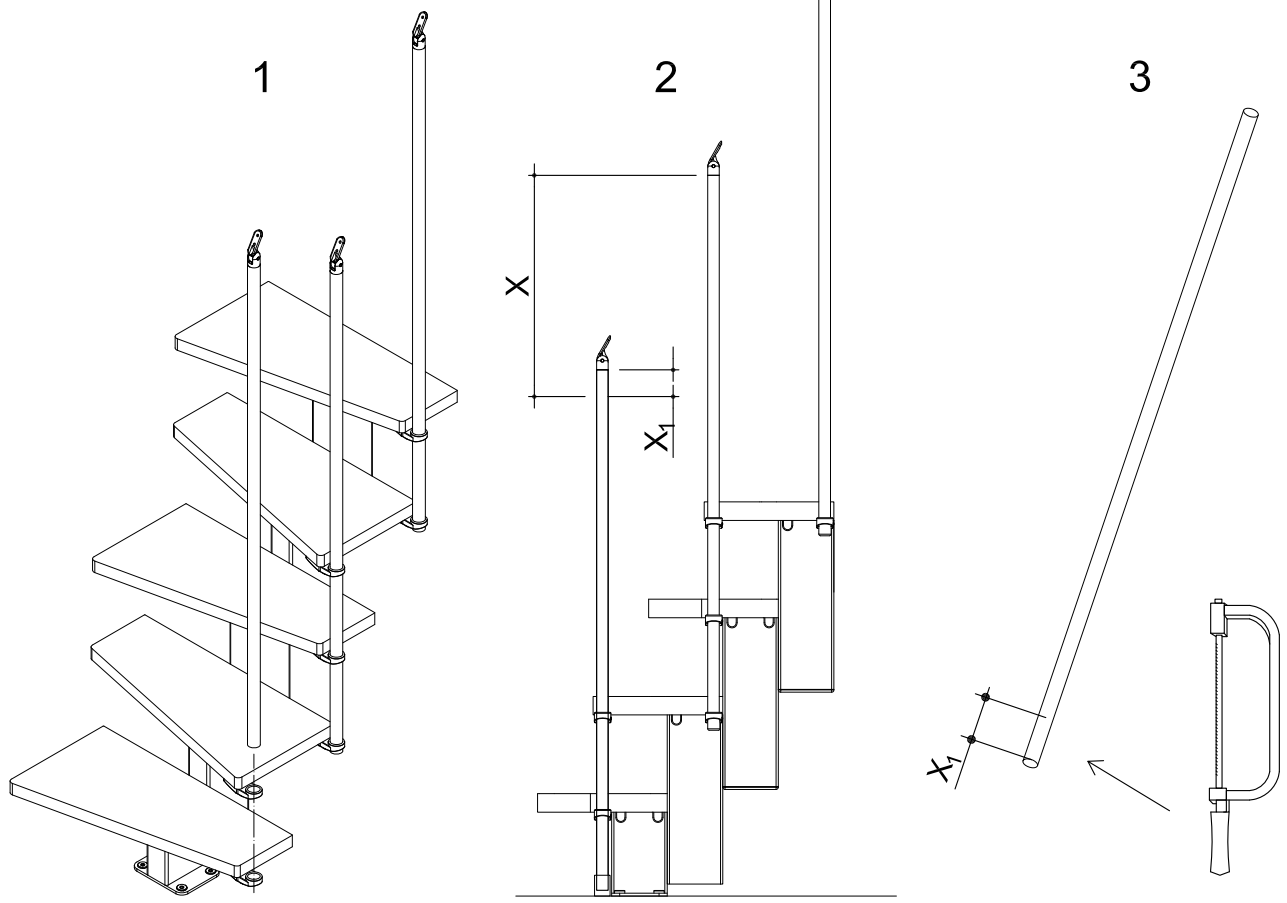

32

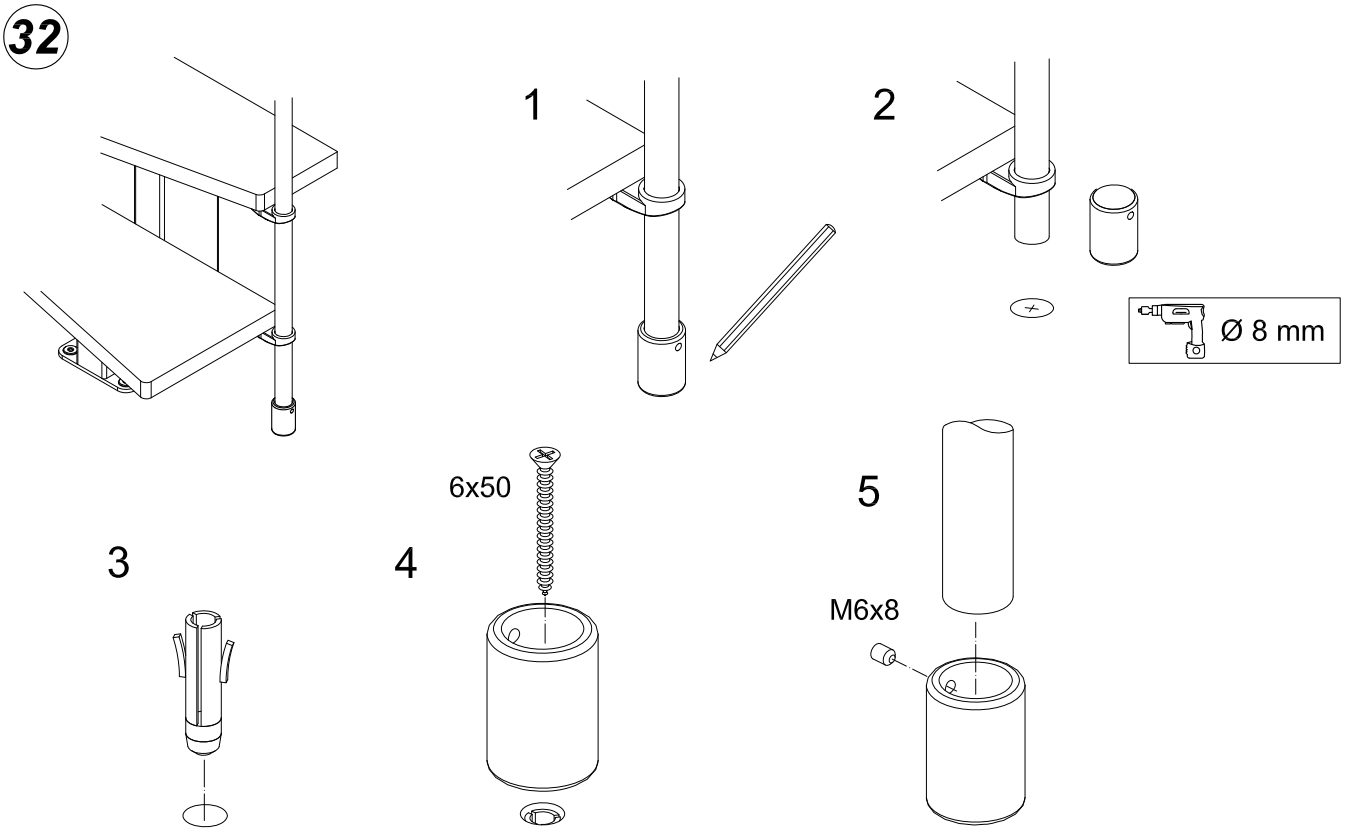

ASSEMBLAGGIO COLONNE: colonne intermedie / COLUMNS ASSEMBLY: intermediate columns / MONTAJE COLUMNAS: columnas intermedias / ASSEMBLAGE DE COLONNES: colonnes intermédiaires / GELÄNDERSÄULEN-MONTAGE: Von den Zwischensäulen

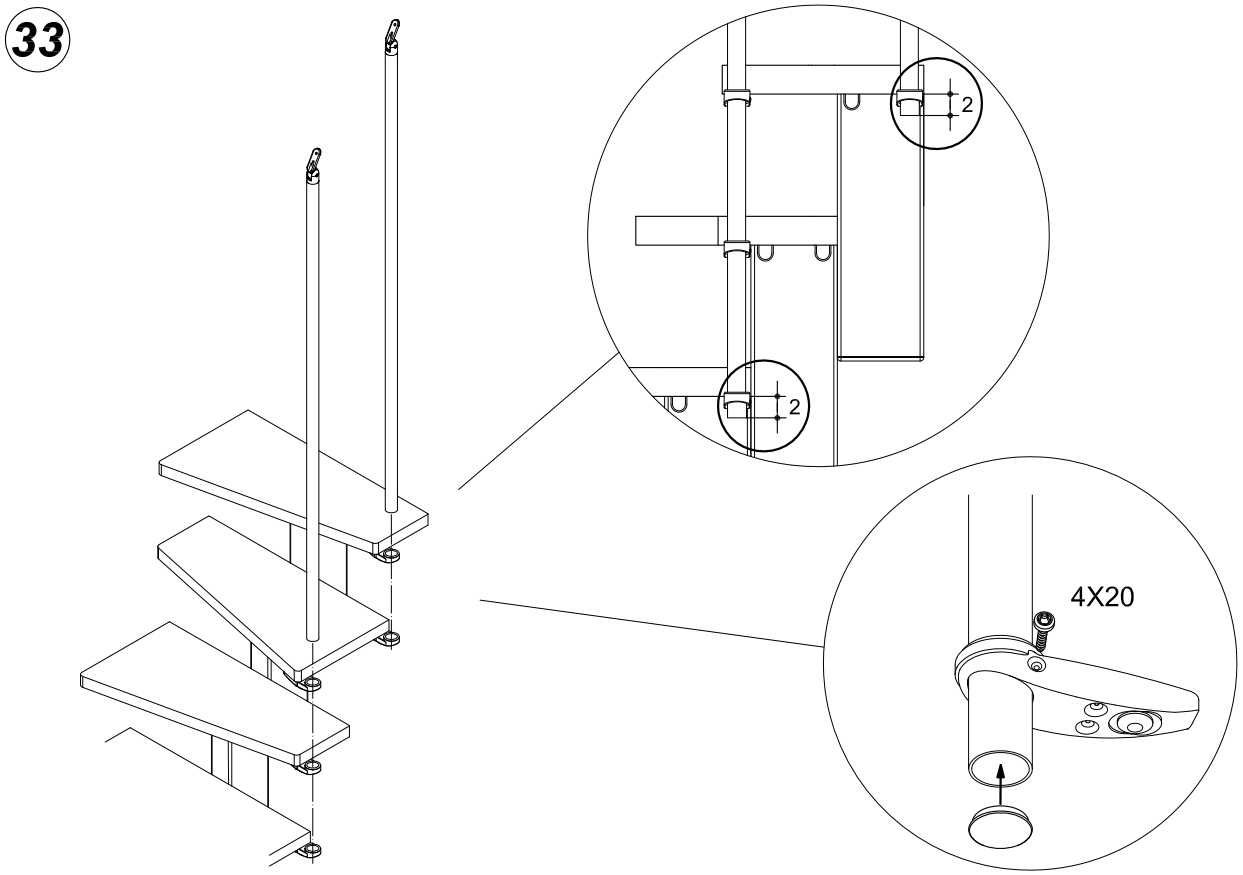

ASSEMBLAGGIO COLONNE: colonna finale / COLUMN ASSEMBLY: final column / MONTAJE COLUMNAS: columna final / ASSEMBLAGE DE COLONNES: dernière colonne / GELÄNDERSÄULEN-MONTAGE: Von der Endsäule

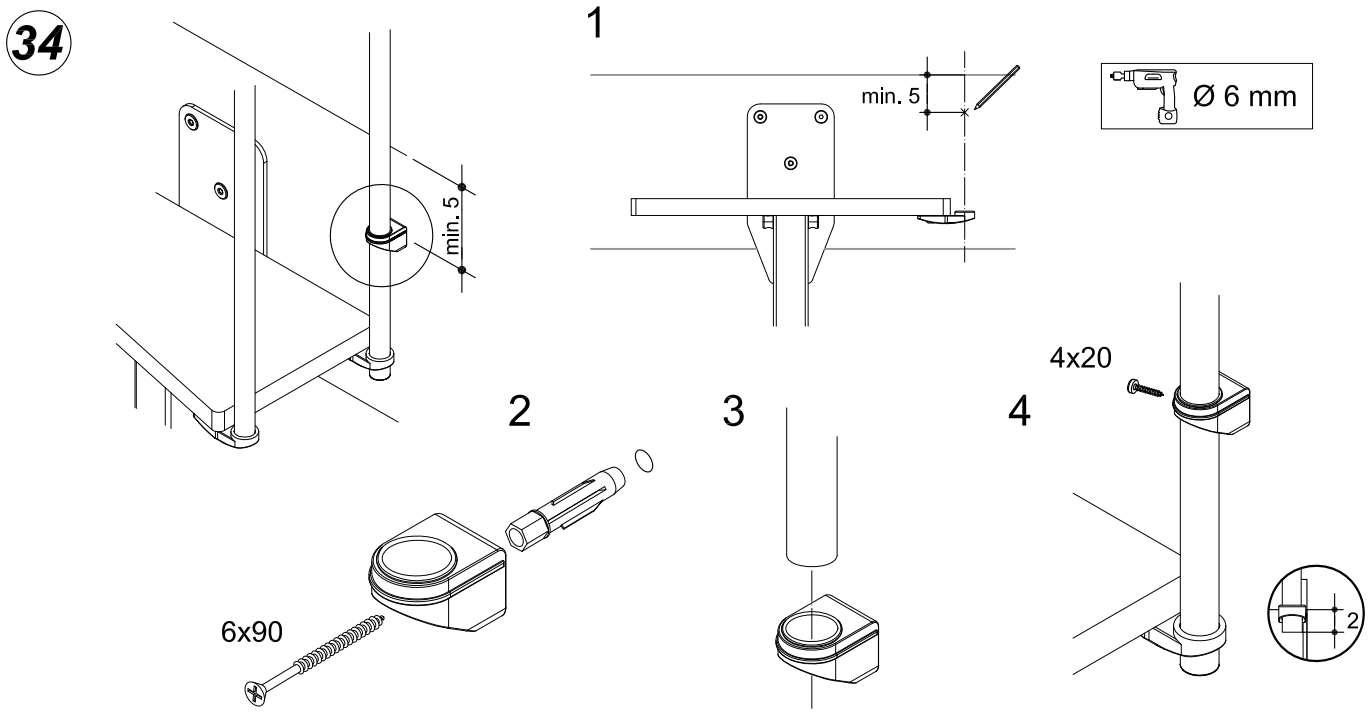

ASSEMBLAGGIO CORRIMANO / HANDRAIL ASSEMBLY / MONTAJE PASAMANO / ASSEMBLAGE DE MAIN COURANTE / HANDLAUF-MONTAGE

35



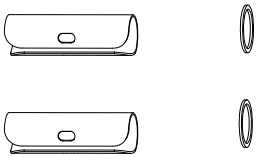

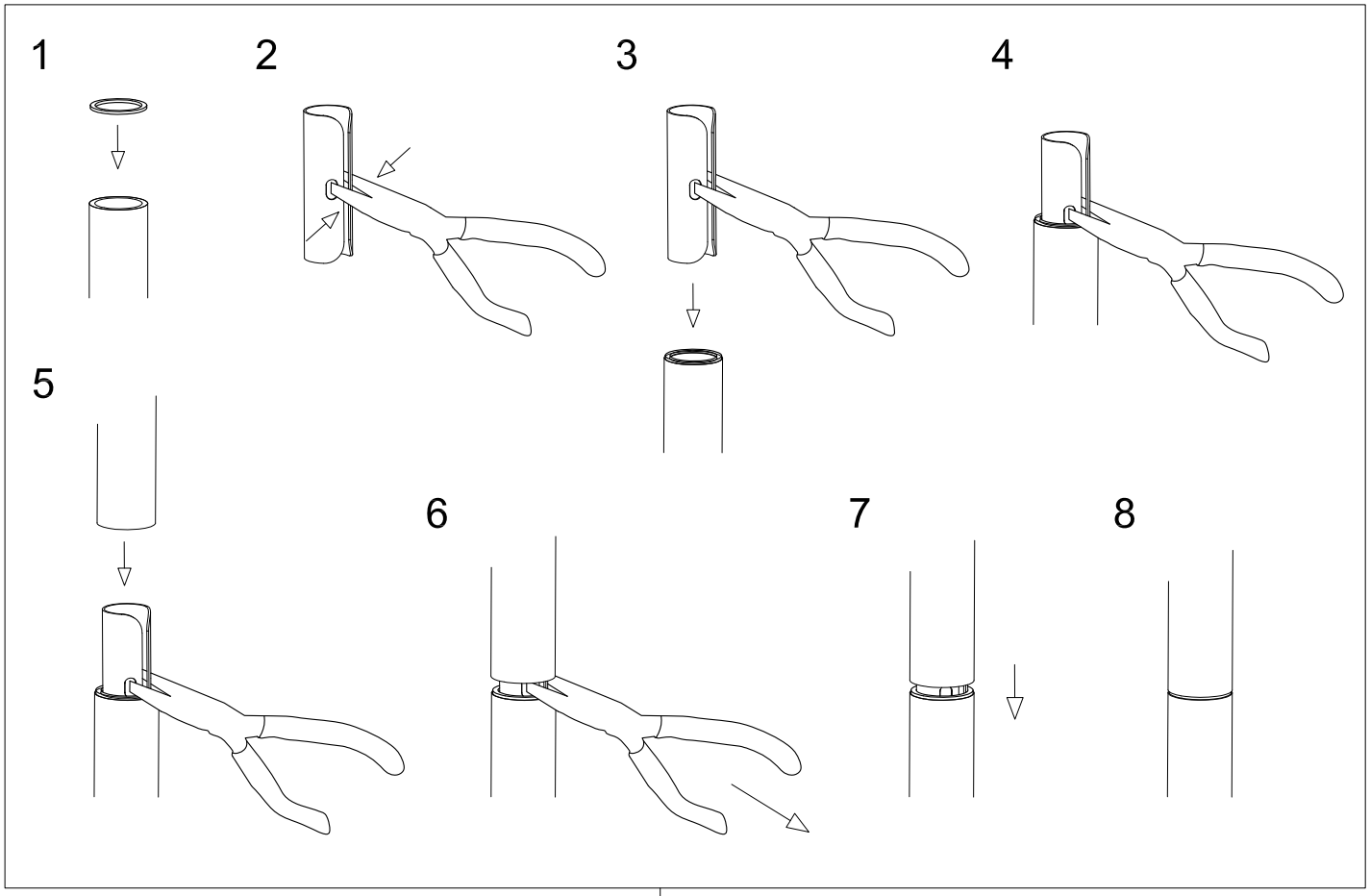

x 2

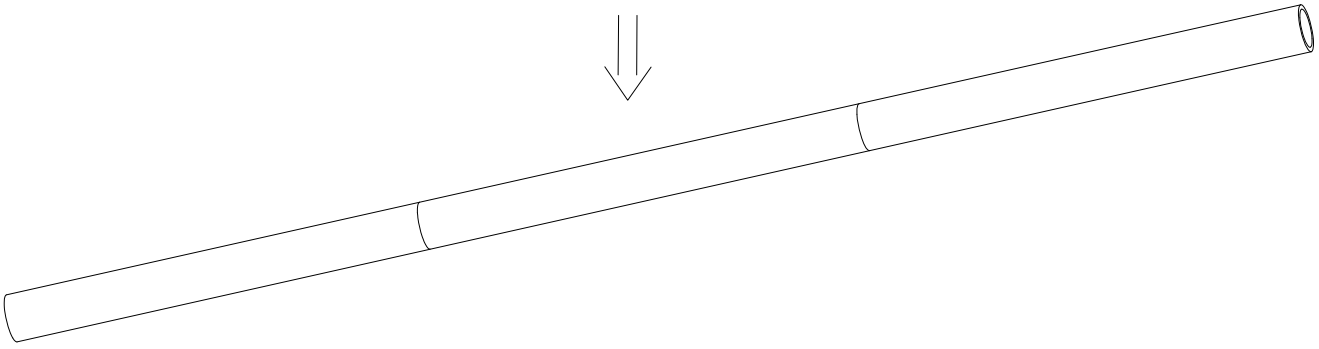

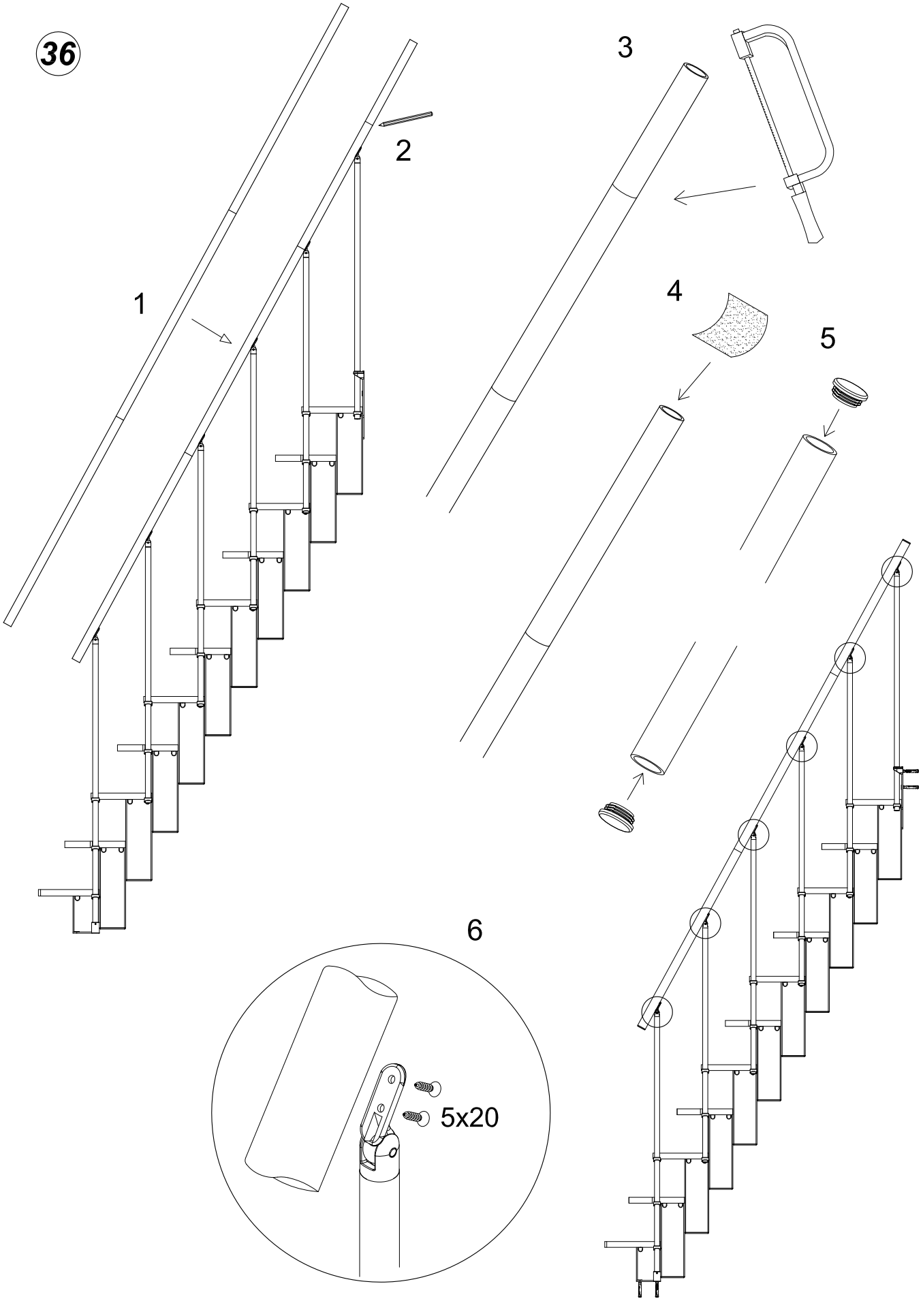
36
1
2
3
4
5
6
5x20